GOODYEAR

Automotive lubricants

Lubricantes automoción

Goodyear has been at the forefront of the sector for more than 120 years, innovating every day with its products, offering quality solutions that adapt to customer requirements.

Goodyear lubricating oils have been designed and developed under the highest quality standards and the most advanced technology, guaranteeing professional care and protection for each vehicle component, thus ensuring its correct operation. Our new range of lubricants are specially formulated to protect the mechanics and optimize engine performance.

Goodyear lleva más de 120 años a la vanguardia del sector, innovando cada día con sus productos, ofreciendo soluciones de calidad que se adaptan a los requerimientos de los clientes.

Los aceites lubricantes Goodyear, han sido diseñados y desarrollados bajo los más altos estándares de calidad y la más avanzada tecnología, garantizando un cuidado y protección profesional para cada componente del vehículo, garantizando así su correcto funcionamiento. Nuestra nueva gama de lubricantes están especialmente formulados para proteger la mecánica y optimizar el rendimiento del motor.

GOODYEAR

RELIABILITY AND TRUST ALL IN ONE BRAND

FIABILIDAD Y CONFIANZA EN UNA MARCA

Index
Índice

Elite Car	8
Elite Truck	20
Elite Gear	25
Elite Transmission	32
Elite Brake	39
Elite Motorbike	40
Elite Garden	43
Elite Outboard	46
Elite Tractor	48
Elite Hydraulic	51

Lubricants designed to suit your vehicle's specific needs

Lubricantes diseñados para adaptarse a las necesidades específicas de tu vehículo

Perfect lubrication for excellent performance

Perfecta lubricación para un excelente rendimiento

Goodyear **quality assurance**

Garantía de calidad Goodyear

Top quality lubricants, with the guarantee of a leading brand in the automotive sector. They are designed with the most advanced technology and a strict control process, complying with the most important standards of the sector and formulated with raw materials that grant biodegradable properties to some references. Our range of products has been designed to offer the best protection to the most demanding engines in the market, complying with the standards that govern lubricants.

Lubricantes de máxima calidad, con la garantía de la marca líder en el sector de la automoción. Están diseñados con la tecnología más avanzada y un estricto proceso de control, cumpliendo con los estándares más importantes del sector y formulados con materias primas que le conceden propiedades biodegradables a algunas referencias. Nuestra gama de productos ha sido diseñada para ofrecer la mayor protección a los motores más exigentes del mercado, cumpliendo las normas que rigen los lubricantes.

Protection, reliability and high performance
Protección, fiabilidad y alto rendimiento

Elite Car

Automobiles / *Automóviles*

Range of oils formulated to meet the specific needs of each car, guaranteeing maximum vehicle performance, perfect lubrication and maximum protection of the engine in all the parts necessary for correct operation, prolonging its service life.

Gama de aceites formulada para responder a las necesidades específicas de cada coche, garantizando el máximo rendimiento de los vehículos, una perfecta lubricación y máxima protección del motor en todas las piezas necesarias para el correcto funcionamiento, prolongando su vida útil.

Available formats / *Formatos disponibles*

1L	4L	5L	20L	25L	50L	204L	1000 L

Multigrade Lubricants
Lubricantes Multigrado

Range of high quality lubricants, specially developed to provide better engine performance and optimum lubrication, maintaining stable viscosity under sudden temperature changes.

Gama de lubricantes de alta calidad, desarrollados especialmente para darle un mejor rendimiento al motor y una lubricación óptima, manteniendo estable su viscosidad ante cambios bruscos de temperatura.

	Products / *Producto*	Description / *Descripción*	Specifications / *Especificaciones*	Nature / *Naturaleza*
	Elite Car 0W20 ACT	**Diesel and gasoline engines** / *Motores diésel y gasolina* API SN/GF-5 certified premium quality lubricant, formulated with advanced additive technology, designed for maximum engine protection and exceptional fuel economy, even under extreme driving conditions. *Lubricante de calidad superior certificado API SN / GF-5, formulado con una tecnología avanzada de aditivos, diseñado para una máxima protección del motor y excepcional ahorro de combustible, incluso bajo condiciones extremas de conducción.*	**API SN & ILSAC GF-5** Retro-aplicable API SM, SL & ILSAC GF-4, GF-3	100% synthetic lubricant *Lubricante 100% sintético*
	Elite Car 0W30 A1/B1	**Diesel and gasoline engines** / *Motores diésel y gasolina* High quality lubricant designed to reduce friction and provide excellent protection against wear, corrosion and fouling. It has exceptional fuel saving properties / This product is recommended for the lubrication of Volvo engines. *Lubricante de alta calidad diseñado para reducir la fricción y ofrecer una excelente protección contra el desgaste, la corrosión y el enmugrecimiento. Posee propiedades excepcionales de ahorro de carburante. / Este producto es recomendado para la lubricación de los motores Volvo.*	**API SL/CF, ACEA A1/B1** **ACEA A5/B5** VOLVO	100% synthetic lubricant *Lubricante 100% sintético*

	Products / *Producto*	Description / *Descripción*	Specifications / *Especificaciones*	Nature / *Naturaleza*
	Elite Car 0W30 FULL	**Diesel engines** / *Motores diésel* Synthetic technology lubricant specially designed for use in direct injection diesel engines. Meets the fuel economy requirements requirements set by the most prestigious European motor oil classification body, ACEA, ACEA, which together with its reduced consumption and, therefore, lower emissions, makes it contribute more to the conservation of the environment. contributes more to environmental conservation than conventional lubricants. conventional lubricants. *Lubricante de tecnología sintética especialmente diseñado para su utilización en los motores diésel de inyección directa. Cumple los requisitos de ahorro de combustible marcados por el más prestigioso organismo europeo de clasificación de aceites de motor, ACEA, lo que unido a su reducido consumo y, por tanto, disminución de emisiones, hace que contribuya más a la conservación del medio ambiente que los lubricantes convencionales.*	**API SN ACEA A5/B5-12** FORD WSS-M2C913-D, MB 229.52/51/31, VW 505.00/502.00	100% synthetic lubricant *Lubricante 100% sintético*
	Elite Car 0W30 C2	**Diesel and gasoline engines** / *Motores diésel y gasolina* Highly durable lubricant. It provides lower fuel consumption and reduces CO2 emissions to the atmosphere. In addition, its reduced ash content (Mid SAPS) makes it an ideal oil for those light vehicles with particulate filter systems (DPF) and requiring an ACEA C2 quality level. / Designed specifically for Peugeot, Citroën, Suzuki, Mitsubishi and Honda vehicles. *Lubricante de elevada duración. Proporciona un menor consumo de combustible y recude la emisión de CO2 a la atmósfera. Además, su reducido contenido encenizas (Mid SAPS) lo hace un aceite idóneo para aquellos vehículos ligeros con sistemas de filtro de partículas (DPF) y que requieren un nivel de calidad ACEA C2. / Diseñado específicamente para vehículos Peugeot, Citroën, Suzuki, Mitsubishi y Honda.*	**API SN, ACEA C2-12** PSA PEUGEOT-CITROËN B71 2312	100% synthetic lubricant *Lubricante 100% sintético*
	Elite Car 0W30 C2F	**Diesel and gasoline engines** / *Motores diésel y gasolina* Latest generation engine lubricant. Its highly additive formula enhances the engine oil's anti-oxidant properties and offers improved protection against sludge, corrosion and frictional wear / Specially formulated to meet the stringent demands of the latest Ford diesel engines, which require a SAE 0W-30 lubricant and WSS-M2C950-A specification. *Lubricante para motores de última generación. Su fórmula altamente aditivada potencia las propiedades antioxidantes del aceite motor y ofrece una mejor protección contra los barros, la corrosión y el desgaste debido a la fricción. / Especialmente formulado para responder a las estrictas exigencias de los motores diesel más recientes de Ford, que requieren un lubricante SAE 0W-30 y la especificación WSS-M2C950-A.*	**API SN, ACEA C2-16** FORD WSS-M2C 950-A, Jaguar Land Rover ST JLR.03.5007	100% synthetic lubricant *Lubricante 100% sintético*
	Elite Car 0W30 C3	**Diesel and gasoline engines** / *Motores diésel y gasolina* Lubricant with low phosphorus, sulfur and sulfated ash content, especially recommended for high performance passenger cars with modern engines equipped with special particulate filters. Compatible with diesel particulate filters (DPF) and gasoline catalytic converters (CAT's) / Designed for the most recent vehicles of the VAG group (AUDI, SKODA, VW, SEAT). *Lubricante con bajo contenido en fósforo, azufre y cenizas sulfatadas, especialmente recomendado para turismos de altas prestaciones con motores modernos equipados con filtros especiales de partículas. Compatible con los filtros de partículas diésel (DPF) y convertidores catalíticos gasolina (CAT´s). / Diseñados para los vehículos más recientes del grupo VAG(AUDI, SKODA, VW, SEAT).*	**API SN , ACEA C3/C2** PORSCHE C30, MB 229.51, BMW Long Life-04, VW 504.00/507.00	100% synthetic lubricant *Lubricante 100% sintético*

	Products / *Producto*	Description / *Descripción*	Specifications / *Especificaciones*	Nature / *Naturaleza*
	Elite Car 0W30 C2 LL-12 FE	**Diesel and gasoline engines** / *Motores diésel y gasolina* Lubricant recommended for engines requiring ACEA C2 specification grade. Provides excellent wear control and minimizes deposit formation / Oil recommended and tested in engine vehicles requiring BMW Long life-12 FE and other passenger cars such as Hyundai, KIA, Suzuki, Toyota. *Lubricante recomendado para motores que requieran un grado de especificación ACEA C2. Ofrece un excelente control contra el desgaste y minimiza la formación de depósitos. / Aceite recomendado y probado en vehículos de motores que requieren BMW Long life-12 FE y otros coches de pasajeros como Hyundai, KIA, Suzuki, Toyota.*	**API SN PLUS, ACEA C2/C3-16** BMW LL-12 FE, MB 229.31/51/52	100% synthetic lubricant *Lubricante 100% sintético*
	Elite Car 0W40 SN	**Diesel and gasoline engines** / *Motores diésel y gasolina* High-quality 100% synthetic PAO-based lubricant, formulated with state-of-the-art additives designed to meet the demands of high-end engines. Maximizes engine performance. Suitable for sport, high performance and range vehicles, requiring a low viscosity and high performance lubricant. *Lubricante 100% sintético y base PAO de elevada calidad, formulado con aditivos de última generación diseñados para cumplir con las exigencias en motores de alta gama. Maximiza el rendimiento del motor. Indicado para vehículos deportivos, de alto rendimiento y gama, y que requieren un lubricante de baja viscosidad y elevadas prestaciones.*	**API SN/CF, ACEA A3/B4-12** MB 229.3/229.5, RN 710/700, BMW LL-01, PORSCHE A-40, VW 502.00/505.00	100% synthetic lubricant *Lubricante 100% sintético*

	Products / *Producto*	Description / *Descripción*	Specifications / *Especificaciones*	Nature / *Naturaleza*
	Elite Car 0W40 C3	**Diesel and gasoline engines** / *Motores diésel y gasolina* 100% synthetic lubricant and PAO base of high quality. Long drain system. EURO 4 and EURO V compliant engines are equipped with Diesel Particulate Filter (DPF) systems to obtain a reduction in gas emissions and thus contribute to environmental conservation / Recommended for all types of modern car engines, especially gasoline and high performance diesel. *Lubricante 100% sintético y base PAO de elevada calidad. Sistema de drenaje largo. Los motores que cumplen con las normas EURO 4 y EURO V están equipados con sistemas de filtro de partículas diésel (DPF) para obtener una reducción de las emisiones de gases y, por lo tanto, contribuir ala conservación del medio ambiente. / Recomendado para todo tipo de motores de automóviles modernos, especialmente la gasolina y el diesel de alto rendimiento.*	**API SN, ACEA C3** MB 229.52/51/31, VW 502.00/505.00/505.01. BMW LL-04, PORSCHE A40, RENAUL 0700/0710, FORD WSS-M2C917-A, JAGUAR LAND ROVER ST JLR.03.5004	100% synthetic lubricant *Lubricante 100% sintético*
	Elite Car 5W20 SN	**Diesel and gasoline engines** / *Motores diésel y gasolina* Lubricant with the exclusive 3E Technology formulation, designed to offer the best engine protection without sacrificing high efficiency. Due to its low viscosity and under normal driving conditions, it contributes to fuel saving (Fuel Economy), lower CO2 emissions to the atmosphere. Anti-wear, Anti-corrosion, Anti-foaming / FORD WSS M2C 948B is specially required for the 1.0L EcoBoost 3-cylinder engine, compatible with other FORD gasoline engines. *Lubricante con la exclusiva formulación 3E Technology, diseñado para ofrecer la mejor protección del motor sin renunciar a una alta eficiencia. Debido a su baja viscosidad y en condiciones normales de conducción, contribuye al ahorro de combustible (Fuel Economy), menor emisión de CO2 a la atmósfera. Anti-desgaste, Anti-corrosión, Anti-espumante. / FORD WSS M2C 948B es especialmente requerido para el motor 1.0L EcoBoost 3 cilindros, compatible con otros motores gasolina de FORD.*	**API SN** Ford 948-B, Jaguar Land Rover STJLR.03.5004	Synthetic lubricant *Lubricante sintético*
	Elite Car 5W20 GF-5	**Diesel and gasoline engines** / *Motores diésel y gasolina* API SN/GF-5 certified premium quality 100% synthetic lubricant, designed for maximum engine protection and exceptional fuel economy even under extreme driving conditions providing exceptional resistance to high temperature oxidation thickening and superior cold flow performance properties. *Lubricante de calidad superior certificado API SN/GF-5, diseñado para máxima protección del motor y excepcional ahorro de combustible incluso bajo condiciones extremas de conducción proporcionan una resistencia excepcional al espesamiento de la oxidación a alta temperatura y propiedades superiores de rendimiento de flujo en frío.*	**API SN & ILSAC GF-5** Retro-aplicable API SM, SL & ILSAC GF-4, GF-3	100% synthetic lubricant *Lubricante 100% sintético*
	Elite Car 5W20 C5 Proyect	**Diesel and gasoline engines** / *Motores diésel y gasolina* Synthetic lubricant for direct injection engines, latest generation Ford and Jaguar technology. Suitable for vehicles requiring a quality level API SN, ACEA A1/B1. This lubricant is formulated to achieve fuel savings (2.5% fuel savings) according to ACEA A1/B1 standard. *Lubricante sintético para motores de inyección directa, tecnología Ford de última generación y Jaguar. Indicado para vehículos que requieran un nivel de calidad API SN, ACEA A1/B1. Este lubricante está formulado para alcanzar ahorros de combustible (2.5% de ahorro de combustible) según la norma ACEA A1/B1.*	**API SN, ACEA A1/B1, ACEA C5** Ford WSS-M2C948-B, Jaguar Land Rover ST JLR.03.5004	Synthetic lubricant *Lubricante sintético*

	Products / *Producto*	Description / *Descripción*	Specifications / *Especificaciones*	Nature / *Naturaleza*
	Elite Car 5W30 FD	**Diesel and gasoline engines** / *Motores diésel y gasolina* Lubricant of the latest EURO IV technology for vehicles equipped with particulate filter and/or catalytic converter, developed to maximize fuel economy and prolong the life of existing emission reduction systems in diesel and gasoline vehicles, thanks to its "Low SAPS" technology. Fuel Economy. *Lubricante de última tecnología EURO IV para vehículos equipados con filtro de partículas y/o catalizador, desarrollado para maximizar el ahorro de combustible y prolongar la vida de los actuales sistemas de reducción de emisiones en vehículos diesel y gasolina, gracias a su tecnología "Low SAPS". Economía de combustible (Fuel Economy).*	**ACEA C1-12** FORD M2C934-B, JASO DL-1, JAGUAR LAND ROVER STLR 03.5005	100% synthetic lubricant *Lubricante 100% sintético*
	Elite Car 5W30 TT	**Diesel and gasoline engines** / *Motores diésel y gasolina* High quality lubricant, formulated with state-of-the-art additives, specially designed to extend engine life. Reduced ash, phosphorus and sulfur content. Optimum lubrication and excellent performance in Euro iV and Euro V engines. Required to meet ACEA C2 and PSA B71 2290 requirements of PEUGEOT and CITRÖEN. Compatible with catalytic converters and Diesel Particulate Filter (DPF). *Lubricante de elevada calidad, formulado con aditivos de última generación, especialmente diseñado para prolongar la vida del motor. Reducido contenido en cenizas, fósforo y azufre. Óptima lubricación y excelente rendimiento en motores Euro iV y Euro V. Requeridos para satisfacer la ACEA C2 y las exigencias PSA B71 2290 de PEUGEOT y CITRÖEN. Compatibles con catalizadores y Filtro de Partículas Diesel (DPF).*	**API SN, ACEA C2-12** PSA B712290	100% synthetic lubricant *Lubricante 100% sintético*
	Elite Car 5W30 PLUS	**Diesel and gasoline engines** / *Motores diésel y gasolina* High quality lubricant, formulated with state-of-the-art additives, specially designed to extend engine life. Reduced ash, phosphorus and sulfur content. Optimum lubrication and excellent performance in Euro IV engines of VAG group passenger cars (VW, Audi, Seat and Skoda). Particularly suitable for diesel passenger car engines with DPF filter that requires the use of an ACEA C3 lubricant. *Lubricante de elevada calidad, formulado con aditivos de última generación, especialmente diseñado para prolongar la vida del motor. Reducido contenido en cenizas, fósforo y azufre. Óptima lubricación y excelente rendimiento en motores Euro IV de turismos del grupo VAG (VW, Audi, Seat y Skoda). Particularmente indicado para motores de turismos diésel con filtro DPF que exige la utilización de un lubricante ACEA C3.*	**API SN , ACEA C3/C2** VW 504.00/507.00, MB 229.51, BMW Long life-04, Porsche C30	100% synthetic lubricant *Lubricante 100% sintético*
	Elite Car 5W30 XT	**Diesel and gasoline engines** / *Motores diésel y gasolina* Latest generation lubricant specially developed to prolong the life of current emission reduction systems such as diesel particulate filters (DPF/FAP) and gasoline catalytic converters (CAT'S), recommended for RENAULT group vehicles equipped with particulate filters (FAP/DPF), which require an oil with RN 0720 and/or ACEA C4 approval. *Lubricante de última generación especialmente desarrollado, para prolongar la vida de los actuales sistemas de reducción de emisiones como filtros de partículas diesel (DPF/FAP) y convertidores catalíticos gasolina (CAT´S)., recomendado para los vehículos del grupo RENAULT equipados con filtros de partículas (FAP/DPF), que demanden un aceite con la aprobación RN 0720 y/o ACEA C4.*	**ACEA-C4** MB 226.51, MB 229.51, MB 229.31, RENAULT RN 0720	100% synthetic lubricant *Lubricante 100% sintético*

	Products / *Producto*	Description / *Descripción*	Specifications / *Especificaciones*	Nature / *Naturaleza*
	Elite Car 5W30 C3 Long Life	**Diesel and gasoline engines** / *Motores diésel y gasolina* Lubricant for light vehicle engines, both diesel (DPF) and gasoline (CAT) of the latest generation. Formulated to meet BMW specifications for passenger cars requiring ACEA C3 type lubricants, and type VW505.01. *Lubricante, para motores de vehículos ligeros tanto diésel (DPF) como gasolina (CAT) de última generación. Formulado para cumplir las especificaciones BMW de los turismos que requieran lubricantes de tipo ACEA C3, y del tipo VW505.01.*	**API SN/CF, ACEA C3** GM DEXOS 2, VW 502.00/505.00/505.01, MB 229.52, BMW Longlife- 04, JAGUAR LAND ROVER ST JLR.03.5004	100% synthetic lubricant *Lubricante 100% sintético*
	Elite Car 5W30 A5/B5	**Diesel and gasoline engines** / *Motores diésel y gasolina* Lubricant for light vehicle engines, both diesel (DPF) and gasoline (CAT) of the latest generation. Formulated to meet BMW specifications for passenger cars requiring ACEA C3 type lubricants, and type VW505.01. *Lubricante, para motores de vehículos ligeros tanto diésel (DPF) como gasolina (CAT) de última generación. Formulado para cumplir las especificaciones BMW de los turismos que requieran lubricantes de tipo ACEA C3, y del tipo VW505.01.*	**API SN/CF, ACEA A5/B5** FORD WSS-M2C913-D, VW 502.00/505.00/505.01, MB 229.3/229.5, BMW Longlife- 01	100% synthetic lubricant *Lubricante 100% sintético*
	Elite Car 5W30 RN 17	**Diesel and gasoline engines** / *Motores diésel y gasolina* Lubricant, developed to prolong the life of current emission reduction systems in diesel and gasoline vehicles Especially recommended for high-performance RENAULT group passenger cars, manufactured since 2018, both diesel and gasoline, with modern engines equipped with special particulate filters. Lubricant compatible with DPF, SCR, catalytic converters and GPF. *Lubricante, desarrollado para prolongar la vida de los actuales sistemas de reducción de emisiones en los vehículos diésel y gasolina Especialmente recomendado para turismos grupo RENAULT de altas prestaciones, fabricados desde el año 2018, tanto diésel como gasolina, con motores modernos equipados con filtros especiales de partículas. Lubricante compatible con DPF, SCR, convertidores catalíticos y GPF.*	**ACEA C3** RENAULT RN 17	100% synthetic lubricant *Lubricante 100% sintético*
	Elite Car 5W40 C3	**Diesel and gasoline engines** / *Motores diésel y gasolina* High quality lubricant developed for vehicles that are equipped with exhaust aftertreatment systems such as DPF/FAP particulate filters and require a "Mid SAPS" technology oil. Extended drain periods, up to 15,000 km / Especially for VW TDI-PD engines equipped with Injector Pump that equip VW Group passenger cars. In all those vehicles that require an oil with low ash content complying with the requirements of the ACEA C3 specification. *Lubricante de alta calidad desarrollado para vehículos que van equipados con sistemas post tratamiento de gases de escape como filtros de partículas DPF/FAP y requieren un aceite de tecnología "Mid SAPS". Extendidos periodos de drenaje, hasta 15.000Kms. / Especialmente para motores VW TDI-PD equipados con Inyector Bomba que equipan los turismos del Grupo VW. En todos aquellos vehículos que requieren un aceite con bajo contenido en cenizas cumpliendo con las exigencias de la especificación ACEA C3.*	**API SN, ACEA C3** VW 502.00/505.00/505.01, BMW LL-04, MB 229.52, GM dexos 2, Porsche A40, JAGUAR LAND ROVER ST JLR.03.5004, FORD WSS-M2C917-A, RENAULT 0700/0710	100% synthetic lubricant *Lubricante 100% sintético*

	Products / *Producto*	Description / *Descripción*	Specifications / *Especificaciones*	Nature / *Naturaleza*
	Elite Car 5W30 MAX	**Diesel and gasoline engines** / *Motores diésel y gasolina* High quality lubricant, formulated with latest generation additives specially designed to meet the requirements of the most modern and demanding engines with excellent results / Suitable for high-end engines, especially OPEL and BMW engines. Suitable for turbochargers, direct injection, EGR, multivalves... *Lubricante de elevada calidad, formulado con aditivos de última generación especialmente diseñados para cumplir con las exigencias de las motorizaciones más modernas y exigentes con excelentes resultados. / Indicado para motores de alta gama, especialmente en motores OPEL y BMW. Adaptado para turbocompresores, inyección directa, EGR, multiválvulas...*	**API SN, ACEA A3/B4-12** MB 229.3/ 229.5, BMW LL-01, OPEL LL-B-025, VW 502.00/ 505.00	100% synthetic lubricant *Lubricante 100% sintético*
	Elite Car 5W40 MAX	**Diesel and gasoline engines** / *Motores diésel y gasolina* High quality lubricant formulated with latest generation additives specially designed to meet the requirements of the most modern and demanding engines with excellent results. Extended drainage periods, up to 15,000 km. / Indicated for high-end engines. *Lubricante de elevada calidad formulado con aditivos de última generación especialmente diseñados para cumplir con las exigencias de las motorizaciones más modernas y exigentes con excelentes resultados. Extendidos periodos de drenaje, hasta 15.000Kms. / Indicado para motores de alta gama.*	**API SN/CF ACEA A3/B4-12** MB 229.3/229.5, RN 0700/0710, BMW Long Life-01, VW 502.00/505.00, OPEL LL-B-025, PSA B71 2296	100% synthetic lubricant *Lubricante 100% sintético*

Lubricants / *Lubricantes*

	Products / *Producto*	Description / *Descripción*	Specifications / *Especificaciones*	Nature / *Naturaleza*
	Elite Car 10W30	**Diesel and gasoline engines** / *Motores diésel y gasolina* Lubricating oil designed to provide optimum lubrication in the internal combustion process of the engine. Its additives facilitate cold starting, as well as contribute to efficient fuel economy. High detergency and dispersancy performance in formula. *Aceite lubricante diseñado para ofrecer la lubricación óptima en el proceso de combustión interna del motor. Su aditivacion, facilita el arranque en frio, así como contribuye a un eficaz ahorro de combustible. Altas prestaciones de detergencia y dispersancia en fórmula.*	**API SL/CF, ACEA A3/B4-12**	Synthetic lubricant *Lubricante sintético*
	Elite Car 10W30 SN	**Diesel and gasoline engines** / *Motores diésel y gasolina* API SN / GF-5 certified premium lubricant designed for maximum engine protection and exceptional fuel economy even under extreme driving conditions. Formulated with premium grade oils and advanced additive technology for optimum engine protection, providing exceptional resistance to high temperature oxidation thickening and superior fuel economy properties even under extreme driving conditions. oxidation thickening resistance at high temperature and superior cold flow performance properties. *Lubricante de calidad superior certificado API SN / GF-5, diseñado para máxima protección del motor y excepcional ahorro de combustible incluso bajo condiciones extremas de conducción. Formulado con aceites de nivel superior y tecnología avanzada de aditivos para una óptima protección del motor, proporcionando una resistencia excepcional al espesamiento de la oxidación a alta temperatura y propiedades superiores de rendimiento de flujo en frío.*	**API SN & ILSAC GF-5** Retro-aplicable API SM, SL & ILSAC GF-4, GF-3	Synthetic lubricant *Lubricante sintético*

	Products / *Producto*	Description / *Descripción*	Specifications / *Especificaciones*	Nature / *Naturaleza*
	Elite Car Technosynt 10W40	**Diesel and gasoline engines** / *Motores diésel y gasolina* Latest generation lubricant specially formulated to meet the vast majority of the most demanding modern specifications. Its studied composition gives it a high resistance to wear, corrosion and oxidation and provides very high levels of detergency and dispersancy, allowing longer oil change intervals / For all types of diesel and gasoline engines of the latest generation, high performance and competition regime, both in severe service and turbo-charged. *Lubricante de última generación especialmente formulado para satisfacer la gran mayoría de las especificaciones modernas más exigentes. Su estudiada composición le confiere una elevada resistencia frente al desgaste, corrosión y oxidación y le proporciona muy altos niveles de detergencia y dispersancia, permitiendo intervalos de cambio de aceite más prolongados / Para todo tipo de motores diésel y gasolina de última generación, altas prestaciones y régimen de competición, tanto en servicio severo como turbo-alimentados.*	**API SN/CF ACEA A3/B4-12** MB 229.3, VW 502.00/505.00, RN 700/710	Synthetic lubricant *Lubricante sintético*
	Elite Car Technology 10W40	**Diesel and gasoline engines** / *Motores diésel y gasolina* Latest generation lubricant specially formulated to meet the vast majority of the most demanding modern specifications. Its studied composition gives it a high resistance to wear, corrosion and oxidation and provides very high levels of detergency and dispersancy, allowing longer oil change intervals / For all types of diesel and gasoline engines of the latest generation, high performance and competition regime, both in severe service and turbo-charged. *Lubricante de última generación especialmente formulado para satisfacer la gran mayoría de las especificaciones modernas más exigentes. Su estudiada composición le confiere una elevada resistencia frente al desgaste, corrosión y oxidación y le proporciona muy altos niveles de detergencia y dispersancia, permitiendo intervalos de cambio de aceite más prolongados / Para todo tipo de motores diésel y gasolina de última generación, altas prestaciones y régimen de competición, tanto en servicio severo como turbo-alimentados.*	**API SL/CF, ACEA A3/B4-12** MB 229.3, VW 502.00/505.00, RN 710/700	Synthetic lubricant *Lubricante sintético*
	Elite Car 10W60 SN	**Diesel and gasoline engines** / *Motores diésel y gasolina* Lubricant formulated with a blend of synthetic bases and/or PAO, developed for very high performance engines. Maximizes engine performance, ensures its protection against friction and wear, typical of high power engines. *Lubricante formulado con una mezcla de bases sintéticas y/o PAO, desarrollado para motores de muy altas prestaciones. Maximiza el rendimiento del motor, asegura su protección contra la fricción y el desgaste, típico de los motores de gran potencia.*	**API SN, ACEA A3/B4-12** VW501.01/505.00	100% synthetic lubricant *Lubricante 100% sintético*
	Elite Car Racing 10W60	**Diesel and gasoline engines** / *Motores diésel y gasolina* Lubricant formulated with a blend of synthetic bases and/or PAO, developed for very high performance engines. Maximizes engine performance, ensures its protection against friction and wear, typical of high power engines. *Lubricante formulado con una mezcla de bases sintéticas y/o PAO, desarrollado para motores de muy altas prestaciones. Maximiza el rendimiento del motor, asegura su protección contra la fricción y el desgaste, típico de los motores de gran potencia.*	**API SN, ACEA A3/B4-12**	100% synthetic lubricant *Lubricante 100% sintético*

	Products / *Producto*	Description / *Descripción*	Specifications / *Especificaciones*	Nature / *Naturaleza*
	Elite Car Expert 15W40 TDI	**Diesel and GTI gasoline engines** / *Motores diésel y gasolina GTI* Latest generation lubricating oil specially formulated to meet the vast majority of the most demanding modern specifications. Its studied composition allows longer oil change intervals. / For all types of diesel engines especially direct injection, turbocharged, ect. Also recommended for gasoline engines that require long life and demanding oils, ideal for multivalve engines that require this degree of viscosity, turbocharged and especially the so-called GTI. *Aceite lubricante de última generación especialmente formulado para satisfacer la gran mayoría de las especificaciones modernas más exigentes. Su estudiada composición le permite intervalos de cambio de aceite más prolongados. / Para todo tipo de motores diesel especialmente los de Inyección Directa, turboalimentados, ect. También recomendado para motores de gasolina que requieran aceites de larga duración y exigentes, ideal para motores multiválvulas que requieran este grado de viscosidad, turboalimentados y sobre todo los llamados GTI.*	**API SL/CF, ACEA A3/B3-12** Deutz DQC II-05, MB 229.1, VW 505.00	Mineral lubricant *Lubricante mineral*
	Elite Car Evox 15W40	**Diesel and gasoline engines** / *Motores diésel y gasolina* Super multigrade mixed lubricant of excellent quality and long service life. High performance oil with anti-wear and anti-corrosive qualities, detergent, dispersant. Recommended for all types of diesel and gasoline passenger cars, turbocharged, etc. / Suitable for passenger cars, trucks, buses and industrial equipment. *Lubricante supermultigrado mixto de excelente calidad y larga duración de servicio. Aceite de alto rendimiento con cualidades anti-desgaste y anticorrosivas, detergente, dispersante. Recomendado para todo tipo de turismos diésel y gasolina, turboalimentados, etc. / Indicado para turismos, camiones, autobuses y equipos industriales.*	**API CF-4/SF, ACEA E2** MB 228.1, MAN 271	Semi-synthetic lubricant *Lubricante semisintético*
	Elite Car Expert 20W50	**Diesel and gasoline engines** / *Motores diésel y gasolina* High performance and long life lubricating oil. For all engines subjected to very severe regimes / Especially recommended for supercharged diesel engines with widely spaced oil changes spaced oil changes. Heavy transport, TIR, public works, etc. *Aceite lubricante de altas prestaciones y larga duración. Para todo motores sometidos a regímenes muy severos. / Especialmente recomendado para motores diésel sobrealimentados con cambios de aceite muy espaciados. Transporte pesado, TIR, Obras Públicas, etc.*	**API SL/CF, ACEA A3/B3-12** Deutz DQC II-05, MB 229.1, VW 505.00	Mineral lubricant *Lubricante mineral*
	Elite Car Evox 20W50	**Diesel and gasoline engines** / *Motores diésel y gasolina* High-performance lubricating oil, formulated with high-tech additives, suitable for most vehicles with diesel and gasoline engines / Especially recommended for supercharged diesel engines with widely spaced oil changes. Heavy transport, TIR, Public Works, etc. *Aceite lubricante de altas prestaciones, formulado con aditivos de alta tecnología, adecuado para la mayoría de los vehículos con motores diésel y gasolina. / Especialmente recomendado para Motores Diesel sobrealimentados con cambios de aceite muy espaciados. Transporte pesado, TIR, Obras Públicas, etc.*	**API CF-4/SF, ACEA E2** MB 228.1, MAN 271	Mineral lubricant *Lubricante mineral*

Monograde Lubricants
Lubricantes Monogrado

Range of lubricants developed for cars requiring basic API quality and monograde viscosity. Designed to work at a specific temperature or in a very narrow temperature range.

Gama de lubricantes desarrollada para coches que exigen calidad básica API y viscosidad monogrado. Diseñados para trabajar a una temperatura específica o en un rango muy cerrado de temperatura.

	Products / *Producto*	Description / *Descripción*	Specifications / *Especificaciones*	Nature / *Naturaleza*
	Elite Car **SAE 10** **SAE 20**	**Gasoline Engines** / *Motores gasolina* Lubricating oil indicated for gasoline engines with low demands and working in mild conditions. Made with refined mineral bases and additives against oxidation and corrosion. / Optimum for industrial vehicles, trucks, vans and agricultural machinery, fishing fleets, also suitable for use in certain compressors and certain hydraulic and pneumatic circuits. *Aceite lubricante indicado para motores de gasolina con bajas exigencias y trabajando en condiciones suaves. Fabricado con bases minerales refinadas y aditivado contra la oxidación y la corrosión. / Óptimo para vehículos industriales, camiones, furgonetas y maquinaria agrícola, flotas pesqueras, apto también para su uso uso en ciertos compresores y determinados circuitos hidráulicos y neumáticos.*	**API SD / CC**	Mineral lubricant *Lubricante mineral*
	Elite Car **SAE 30** **SAE 40** **SAE 50**	**Diesel and gasoline engines** / *Motores diésel y gasolina* Lubricating oil suitable for diesel and gasoline engines of older light vehicles that do not require high performance lubricants. Lubricant recommended for working in light service conditions and very frequent oil changes / Optimum for mixed fleets of vehicles with diesel engines. Industrial vehicles, trucks, vans and agricultural machinery, fishing fleets. *Aceite lubricante indicado para motores diésel y gasolina de vehículos ligeros antiguos que no requieran lubricantes con altas prestaciones. Lubricante recomendado para trabajar en condiciones de servicio leves y cambios de aceite muy frecuentes. / Óptimo para flotas mixtas de vehículos con motores diésel. Vehículos industriales, camiones, furgonetas y maquinaria agrícola, flotas pesqueras.*	**API SF/CF, ACEA E2** CAT TO-2, ALLISON C3, MB 228.0	Mineral lubricant *Lubricante mineral*

Elite Truck

Heavy Duty / Vehículos pesados

Synthetic, semi-synthetic and mineral lubricants with quality levels, adapted to the needs of truck and heavy duty engines. Designed and formulated to meet the requirements, demands and formal approvals of manufacturers

Lubricantes sintéticos, semisintéticos y minerales con niveles de calidad, adaptados a las necesitades de motores para camiones y vehículos pesados. Diseñados y formulados para para cumplir con los requerimientos, exigencias y homologaciones formales de fabricantes.

Available formats / *Formatos disponibles*

1L	4L	5L	20L	25L	50L	204L	1000 L

Heavy vehicle engines
Motores de vehículos pesados

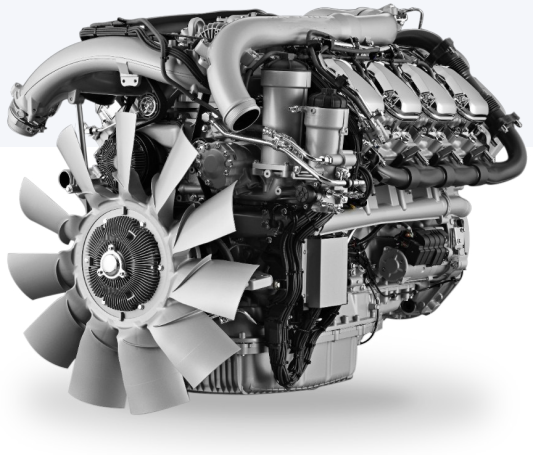

4 ranges of lubricants, Basic, Optimus, Maximum and Supertruck, formulated to contribute to the optimum performance and efficiency of the most demanding engines.

4 gamas de lubricantes, Basic, Optimus, Maximum y Supertruck, formulados para contribuir al óptimo funcionamiento y eficiencia de los motores más exigentes.

	Products / *Producto*	Description / *Descripción*	Specifications / *Especificaciones*	Nature / *Naturaleza*
OPTIMUS				
	Elite Truck Optimus 5W30	**Diesel engines** / *Motores diésel* New generation lubricant for heavy diesel and commercial vehicles, developed to meet the requirements of the EURO VI emissions standard. Its "Low SAPS" additives make it compatible with after-treatment systems of EURO VI engines and earlier. *Lubricante de nueva generación para diésel pesado y vehículos comerciales, desarrollado para cumplir las exigencias de la norma de emisiones EURO VI. Su aditivación "Low SAPS" hace que sea compatible con los sistemas de post-tratamiento de gases de motorizaciones EURO VI, y anteriores.*	**API CJ-4** **ACEA E6/E9/E4/E7** SCANIA LA/LDF-4, MB 228.51/228.31/235.28, MAN M 3477/3677/3271-1, Volvo VDS-4, VDS-3, CUMMINS CES20081, Deutz DQC IV-10 LA	100% synthetic lubricant *Lubricante 100% sintético*
	Elite Truck Optimus 10W40	**Diesel engines** / *Motores diésel* Top quality lubricant recommended for the most modern high performance heavy diesel vehicles and for city buses running on CNG or LPG. Specially designed for low-emission Euro 5 and 4 diesel engines with exhaust gas treatment, and to obtain extraordinarily high changeover times, as recommended by the manufacturers. Due to its low ash content (LOW SAPS) it prevents clogging of the diesel particulate filter, protects the catalytic after-treatment systems and minimizes emissions. *Lubricante de máxima calidad recomendado para los más modernos vehículos diésel pesado de altas prestaciones y para autobuses urbanos que funcionen con GNC o GLP. Especialmente concebido para motores diésel de bajas emisiones Euro 5 y 4 con tratamiento de gases de escape, y para obtener periodos de cambio extraordinariamente altos, según recomendación de los fabricantes. Por su bajo contenido en cenizas (LOW SAPS) evita la obstrucción del filtro de partículas diesel, protege los sistemas catalíticos de postratamiento y minimiza las emisiones.*	**API CI-4/CJ-4** **ACEA E6/E9/E7/E4-12** MB 228.51/228.31/235.28, MAN M 3477/3575/3271-1, Renault RLD-3, Volvo VDS-4/3. CATERPILLAR ECF-3, MACK EO-OPP-07, EO-M/N PLUS, Detroit Diesel DDC93K218, MTU Type 3.1, CUMMINS CES20076/77/81, Deutz DQC IV-10 LA, SCANIA LA/LDF-4, JASO DH-2, VOITH RETARDER CLASS B	100% synthetic lubricant *Lubricante 100% sintético*

	Products / *Producto*	Description / *Descripción*	Specifications / *Especificaciones*	Nature / *Naturaleza*
SUPERTRUCK				
	Elite Supertruck 10W30	**Diesel engines** / *Motores diésel* 100% synthetic THPD technology engine lubricant, designed to meet the most demanding requirements of the latest generation EURO V and VI diesel engines. Its low ash content (MID SAPS) ensures perfect operation of the exhaust after-treatment systems incorporated in the most modern vehicles. / It is suitable for virtually all types of trucks and buses and offers an ideal lubrication solution for mixed vehicle fleets. It is also suitable for use in agricultural and construction vehicles. *Lubricante de motor de tecnología 100% sintética THPD, diseñado para cumplir los requerimientos más exigentes de los motores diesel de última generación EURO V y VI. Su bajo contenido en cenizas (MID SAPS) asegura un perfecto funcionamiento de los sistemas de post- tratamiento de los gases de escape incorporados en los más modernos vehículos. / Es apto prácticamente para todo tipo de camiones y autobuses, y ofrece una solución de lubricaciónideal para aquellas flotas de vehículos mixtas. También es apto para su uso en vehículos con aplicación agrícola y de construcción.*	**API CK-4 / CJ-4/SN/CJ-4/CI-4 PLUS** **ACEA E9/E7-16** Deutz DQC III-10 LA, MB 228.31, MAN M 3477/3575/3271-1, Renault RLD-4, Volvo VDS-4.5, CATERPILLAR ECF-3, MACK EO-S-4.5, Detroit Diesel DDC93K222, MTU Type 2.1, CUMMINS CES20081	100% synthetic lubricant *Lubricante 100% sintético*
	Elite Supertruck 10W40	**Diesel and gasoline engines** / *Motores diésel y gasolina* 100% synthetic THPD technology engine lubricant, designed to meet the most demanding requirements of the latest generation EURO V and VI diesel engines. Its low ash content (MID SAPS) ensures perfect operation of the exhaust after-treatment systems incorporated in the most modern vehicles. *Lubricante de motor de tecnología 100% sintética THPD, diseñado para cumplir los requerimientos más exigentes de los motores diésel de última generación EURO V y VI. Su bajo contenido en cenizas (MID SAPS) asegura un perfecto funcionamiento de los sistemas de post- tratamiento de los gases de escape incorporados en los más modernos vehículos.*	**API CK-4/CJ-4/SN/CJ-4/CI-4 PLUS** **ACEA E9/E7-16** Deutz DQC III-10 LA, MB 228.31, MAN M 3477/3575/3271-1, Renault RLD-4, Volvo VDS-4.5, CATERPILLAR ECF-3,MACK EO-S4.5, Detroit Diesel DFS93K222, FORD WSS-M2C171-F1, MTU Type 2.1, JASO DH-2, CUMMINS CES 20086	100% synthetic lubricant *Lubricante 100% sintético*
	Elite Supertruck 15W40	**Diesel engines** / *Motores diésel* 100% synthetic THPD technology engine lubricant, designed to meet the most demanding requirements of the latest generation EURO V and VI diesel engines. Its low ash content (MID SAPS) ensures perfect operation of the exhaust after-treatment systems incorporated in the most modern vehicles. / It is suitable for virtually all types of trucks and buses and offers an ideal lubrication solution for mixed vehicle fleets. It is also suitable for use in agricultural and construction vehicles. *Lubricante de motor de tecnología 100% sintética THPD, diseñado para cumplir los requerimientos más exigentes de los motores diesel de última generación EURO V y VI. Su bajo contenido en cenizas (MID SAPS) asegura un perfecto funcionamiento de los sistemas de post- tratamiento de los gases de escape incorporados en los más modernos vehículos. / Es apto prácticamente para todo tipo de camiones y autobuses, y ofrece una solución de lubricaciónideal para aquellas flotas de vehículos mixtas. También es apto para su uso en vehículos con aplicación agrícola y de construcción.*	**API CK-4/CJ-4/SN/CJ-4/CI-4 PLUS** **ACEA E9/E7-16** Deutz DQC III-10 LA, MB 228.31, MAN M 3477/3575/3271-1, Renault RLD-4, Volvo VDS-4.5, CATERPILLAR ECF-3, MACK EO-S-4.5, Detroit Diesel DDC93K222, MTU Type 2.1, CUMMINS CES20081	100% synthetic lubricant *Lubricante 100% sintético*
	Elite Supertruck 15W40 Synt	**Diesel engines** / *Motores diésel* THPD technology engine lubricant, designed to meet the most demanding requirements of the latest generation EURO V and VI diesel engines. Its low ash content (MID SAPS) ensures perfect operation of the exhaust after-treatment systems incorporated in the most modern vehicles. *Lubricante de motor de tecnología THPD, diseñado para cumplir los requerimientos más exigentes de los motores diésel de última generación EURO V y VI. Su bajo contenido en cenizas (MID SAPS) asegura un perfecto funcionamiento de los sistemas de post- tratamiento de los gases de escape incorporados en los más modernos vehículos.*	**API CK-4 /CJ-4/SN/CJ-4/CI-4 PLUS** **ACEA E9/E7-16** Deutz DQC III-10 LA, MB 228.31 MAN M 3477/3575/3271-1, Renault RLD-4, Volvo VDS-4.5, CATERPILLAR ECF-3, MACK EO-S-4.5 Detroit Diesel DDC93K222, MTU Type 2.1, FORD WSS-M2C171 CUMMINS CES20086, JASO DH-2	Synthetic lubricant *Lubricante sintético*

	Products / *Producto*	Description / *Descripción*	Specifications / *Especificaciones*	Nature / *Naturaleza*
		MAXIMUM		
	Elite Truck Maximum 10W40	**Diesel and gasoline engines** / *Motores diésel y gasolina* Lubricant formulated to meet the vast majority of the most demanding modern specifications. Excellent cold running, high performance for heavy diesel vehicles including high horsepower, S.H.P.D. type units. *Lubricante formulado para satisfacer la gran mayoría de las especificaciones modernas más exigentes. Excelentes comportamiento en frío, alto rendimiento para vehículos diésel pesados incluyendo unidades de alta potencia, tipo S.H.P.D.*	**API SM/CI-4, ACEA A3/B4-12, ACEA E7/E4-12** Deutz DQC II-05, MB 229.1- MB 228.5, MAN M 3277, Renault Rvi RLD-2 Scania LDF-2, LDF-3, Volvo VDS-3	Semi-synthetic lubricant *Lubricante semisintético*
	Elite Truck Maximum 15W30 Synt	**Diesel engines** / *Motores diésel* High quality multigrade lubricant with long service life. High performance oil for heavy diesel vehicles including high power units. Anti-wear and anti-corrosive qualities, detergent, dispersant. *Lubricante multigrado de alta calidad y larga duración de servicio. Aceite de alto rendimiento para vehículos diésel pesados incluyendo unidades de alta potencia. Cualidades antidesgaste y anticorrosivas, detergente, dispersante.*	**API CI-4, ACEA E7-12, ACEA A3/B4-12** MB 228.3, MB 229.1, MAN M 271, MAN 3275-1, VOLVO VDS- 3, IVECO PEGASO, MACK EO-L PLUS, CAT TO-2, MTU Type 1, ALLISON C4, RENAULT TRUCKS RLD-2, DETROIT DIESEL DDC 93K215, DEUTZ DQC III-10	Synthetic lubricant *Lubricante sintético*
	Elite Truck Maximum 15W40	**Diesel engines** / *Motores diésel* High quality multigrade lubricant with long service life. High performance oil for heavy diesel vehicles including high power units. Anti-wear and anti-corrosive qualities, detergent, dispersant. *Lubricante multigrado de alta calidad y larga duración de servicio. Aceite de alto rendimiento para vehículos diésel pesados incluyendo unidades de alta potencia. Cualidades antidesgaste y anticorrosivas, detergente, dispersante.*	**API CI-4, ACEA E7-12, ACEA A3/B4-12** MB 228.3, MB 229.1, VOLVO VDS- 3, IVECO PEGASO, MAN M 271, MAN 3275-1, MACK EO – L Plus, CAT TO-2, MTU Type 1, ALLISON C4, RENAULT TRUCKS RLD-2, DETROIT DIESEL DDC 93K215, DEUTZ DQC III-10, CUMMINS CES 20071/72/76/77/78	Mineral lubricant *Lubricante mineral*
	Elite Truck Maximum 20W50	**Diesel engines** / *Motores diésel* High quality multigrade lubricant with long service life. High performance oil for heavy diesel vehicles including high power units. Anti-wear and anti-corrosive qualities, detergent, dispersant. *Lubricante multigrado de alta calidad y larga duración de servicio. Aceite de alto rendimiento para vehículos diésel pesados incluyendo unidades de alta potencia. Cualidades antidesgaste y anticorrosivas, detergente, dispersante.*	**API CI-4, ACEA E7-12, ACEA A3/B4-12** MB 228.3, MB 229.1, VOLVO VDS- 3, IVECO PEGASO, MAN M 271, MAN 3275-1, MACK EO – L Plus, CAT TO-2, MTU Type 1, ALLISON C4, RENAULT TRUCKS RLD-2, DETROIT DIESEL DDC 93K215, DEUTZ DQC III-10,	Mineral lubricant *Lubricante mineral*

	Products / *Producto*	Description / *Descripción*	Specifications / *Especificaciones*	Nature / *Naturaleza*
		BASIC		
	Elite Truck Basic 15W40	**Diesel and gasoline engines** / *Motores diésel y gasolina* Multigrade lubricant for gasoline and diesel engines, aspirated or supercharged, working even in severe working conditions. Recommended for professional transport fleets, goods, travelers, earthmoving machinery and agricultural fleets. *Lubricante multigrado para motores gasolina y diésel aspirados o sobrealimentados, trabajando incluso en condiciones de trabajo severas. Recomendado en flotas de transporte profesional, mercancías, viajeros, maquinaría de movimiento de tierras y flotas agrícolas.*	**API CH4/SJ, ACEA E2 ACEA A2/B2** MB 228.1, DAIMLER, MAN 271, MTU TYPE 1 MACK EO-L, VOLVO VDS	Mineral lubricant *Lubricante mineral*
	Elite Truck Basic 20W50	**Diesel and gasoline engines** / *Motores diésel y gasolina* Multigrade lubricant for gasoline and diesel engines, aspirated or supercharged, working even in severe working conditions. Recommended for professional transport fleets, goods, travelers, earthmoving machinery and agricultural fleets. *Lubricante multigrado para motores gasolina y diésel aspirados o sobrealimentados, trabajando incluso en condiciones de trabajo severas. Recomendado en flotas de transporte profesional, mercancías, viajeros, maquinaría de movimiento de tierras y flotas agrícolas.*	**API CH-4/SJ, ACEA E2, ACEA A2/B2** MB 228.1, DAIMLER, MAN 271, MACK EO-L	Mineral lubricant *Lubricante mineral*

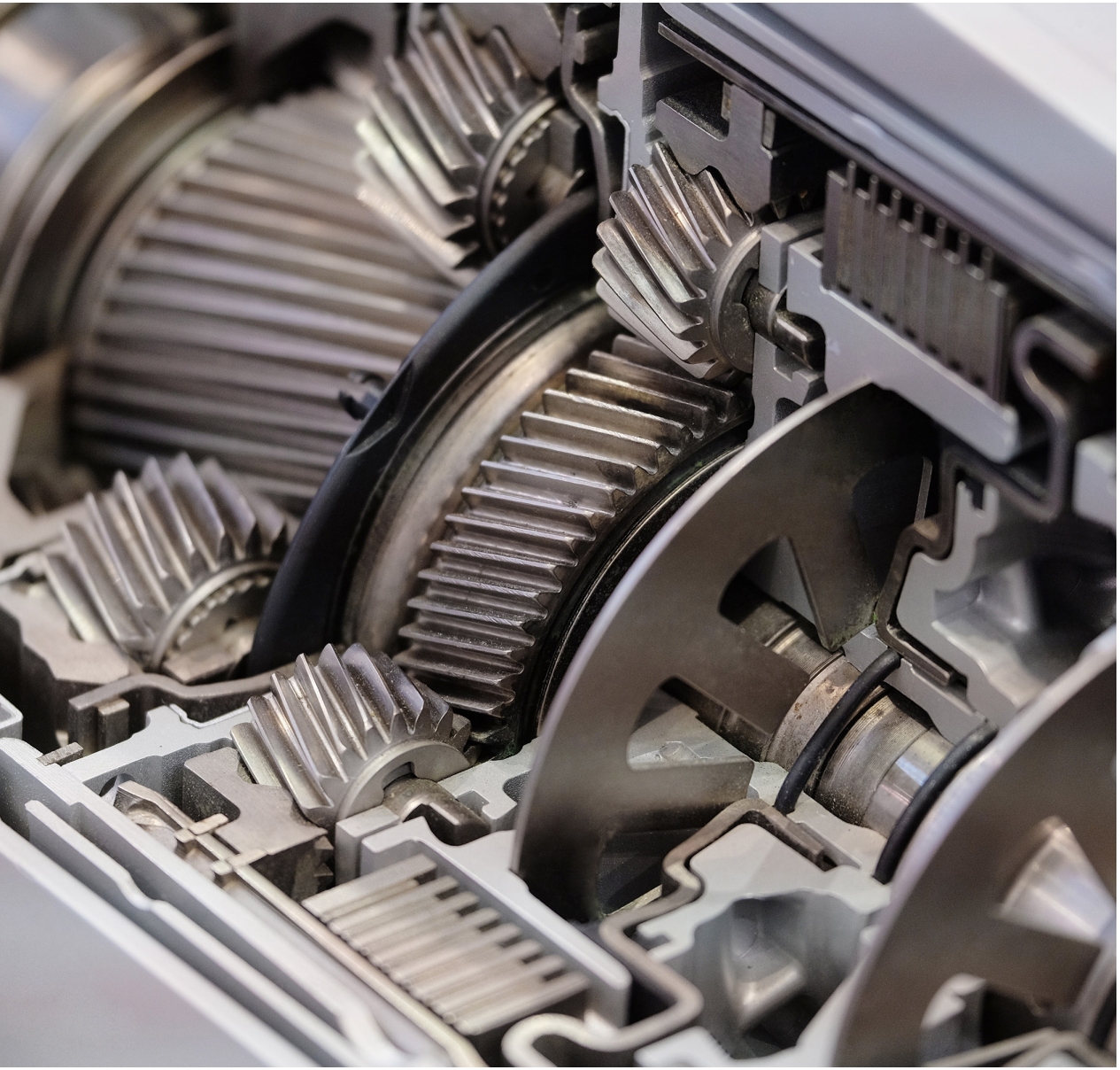

Elite Gear

Automotive gears / *Engranajes automoción*

Extreme pressure lubricants specially designed to extend the useful life of automotive gears such as gearboxes, differentials, transmissions... They protect gears from wear, provide the optimum friction level for efficient operation under any load and temperature conditions, favoring fuel savings, equipment durability and extension of oil change periods.

Lubricantes de extrema presión especialmente diseñados para alargar la vía útil en engranajes de automoción como cajas de cambio, diferenciales, transmisiones... Protegen a los engranajes del desgaste, aportan el nivel de fricción óptimo para un funcionamiento eficiente en cualquier condición de carga y temperatura, favoreciendo el ahorro de combustible, durabilidad de los equipos y extensión de los periodos de cambio de aceite.

Available formats / *Formatos disponibles*

1L	4L	5L	20L	25L	50L	204L	1000 L

Multigrade Lubricants
Lubricantes Multigrado

The latest generation of extreme pressure multigrade lubricants, with high performance to protect against wear and prolong gear life, optimizing performance.

Lubricantes multigrado de extrema presión de ultima generación, con un alto rendimiento para proteger contra el desgaste y prolongar la vida útil de los engranajes, optimizando el rendimiento.

	Products / *Producto*	Description / *Descripción*	Specifications / *Especificaciones*	Nature / *Naturaleza*
	Elite Gear 75W80 GL4	**Manual gearboxes** / *Cajas de cambios manuales* Multigrade lubricant specially formulated with mineral base and new technology additive. Developed for manual gearboxes of commercial vehicles where API GL-4 quality level is required. It is a lubricant specifically formulated for improved fuel economy and is designed to provide maximum performance and protection. *Lubricante multigrado especialmente formulado con base minerales y aditivo de nueva tecnología. Desarrollado para cajas de cambios manuales de vehículos comerciales en los que se requiera nivel de calidad API GL-4. Es un lubricante específicamente formulado para una mejora del consumo de combustible y está diseñado para proporcionar el máximo rendimiento y protección.*	**API GL-4/MT-1** **DIN 51517 Parte 3- CLP** MIL-L-2105D	Mineral lubricant *Lubricante mineral*
	Elite Gear 75W80 GL5	**Manual gearboxes** / *Cajas de cambios manuales* Extreme pressure lubricant, formulated to lubricate all types of automotive and industrial gears and recommended for all types of gears in closed crankcase working with high loads and high temperatures. *Lubricante de extrema presión, formulado para lubricar todo tipo de engranajes de automoción e industria y recomendado para todo tipo de engranajes en cárter cerrado que trabajen con grandes cargas y altas temperaturas.*	**API GL-5/MT-1** **DIN 51517 Parte 3- CLP** AGMA 250.04, MAN 342M2, VOLVO 97310 (85W140), MIL-L-2105D, MB 235.6, SCANIA STO 1:0, ZF TE-ML 05A/07A/08/12E/16B, ZF TE-ML 16C/16D/17B/19B/21A	Mineral lubricant *Lubricante mineral*

	Products / *Producto*	Description / *Descripción*	Specifications / *Especificaciones*	Nature / *Naturaleza*
	Elite Gear 75W80 Plus	**Transmission and differential assemblies/** *Transmisiones y grupos diferenciales* Lubricant formulated as a single product for transmissions and final drives reduces inventory and avoids application errors. TDL technology, Total Drive Line GL4/GL5 allows us to use it for both synchronized gearboxes and axles, simplifying maintenance without affecting the durability of the components. *Lubricante formulado como único producto para transmisiones y mandos finales reduce el inventario y evita errores de aplicación. Tecnología TDL, Total Drive Line GL4/GL5 nos permite utilizarlo tanto para cajas de cambios sincronizadas como para los puentes, simplificando el mantenimiento sin afectar a la durabilidad de los componentes.*	**API GL-4/MT-1** **DIN 51517 Parte 3- CLP** MIL-L-2105D	Mineral lubricant *Lubricante mineral*
	Elite Gear 75W80 FZ02	**Manual gearboxes** / *Cajas de cambios manuales* Extreme pressure lubricant, formulated to lubricate all types of automotive and industrial gears and recommended for all types of gears in closed crankcase working with high loads and high temperatures. *Lubricante multigrado especialmente formulado con base sintéticas y aditivo de nueva tecnología. Desarrollado para cajas de cambios manuales de vehículos comerciales en los que se requiera nivel de calidad API GL-4. Es un lubricante específicamente formulado para una mejora del consumo de combustible y está diseñado para proporcionar el máximo rendimiento y protección.*	**API GL-4/MT-1** **DIN 51517 Parte 3** VOLVO 97307, MAN 341 Z4 ZF TE-ML 01L/02L/13/16K, Robert Bosch TE-ML 08	Synthetic lubricant *Lubricante sintético*
	Elite Gear 75W90 GL4	**Automotive gears** / *Engranajes automoción* Extreme pressure lubricant, formulated to lubricate all types of automotive and industrial gears and recommended for all types of gears in closed crankcase working with high loads and high temperatures. *Lubricante de extrema presión, formulado para lubricar todo tipo de engranajes de automoción e industria y recomendado para todo tipo de engranajes en cárter cerrado que trabajen con grandes cargas y altas temperaturas.*	**API GL-4/MT-1** **DIN 51517 Parte 3- CLP** HYUNDAI, SUZUKI, DAF,IVECO, TOYOTA, MIL-L-2105D	Synthetic lubricant *Lubricante sintético*
	Elite Gear 75W90 GL5	**Automotive gears** / *Engranajes automoción* Extreme pressure lubricant, formulated to lubricate all types of automotive and industrial gears and recommended for all types of gears in closed crankcase working with high loads and high temperatures. *Lubricante de extrema presión, formulado para lubricar todo tipo de engranajes de automoción e industria y recomendado para todo tipo de engranajes en cárter cerrado que trabajen con grandes cargas y altas temperaturas.*	**API GL-5/MT-1** **DIN 51517 Parte 3- CLP** AGMA 250.04, MAN 342M2, VOLVO 97310 (85W140), MIL-L-2105D, MB 235.6, SCANIA STO 1:0, ZF TE-ML 05A/07A/08/12E/16B	Synthetic lubricant *Lubricante sintético*

	Products / *Producto*	Description / *Descripción*	Specifications / *Especificaciones*	Nature / *Naturaleza*
	Elite Gear 75W90 Plus	**Automotive gears** / *Engranajes automoción* High-performance multigrade oil for gears subjected to very severe operating conditions. Developed to meet the T.D.L. (Total Drive Line) concept for application in both synchronized gearboxes and axles. *Aceite multigrado de altas prestaciones para engranajes sometidos a condiciones de utilización muy severas. Desarrollado para responder al concepto T.D.L.(Total Drive Line) para una aplicación tanto para las cajas de cambio sincronizadas como para los puentes.*	**API GL4/GL5 MT-1** **SAE J2360** DETROIT DIESEL DFS93K219.01, MAN 341 E-3, 342 M-3, 341 Z-2, VOLVO 97312, DAF, IVECO, MACK GO-J	100% synthetic lubricant *Lubricante 100% sintético*
	Elite Gear 75W90 LSD	**Transmission and differential assemblies**/ *Transmisiones y grupos diferenciales* Extreme pressure lubricant, formulated to lubricate all types of automotive and industrial gears and recommended for all types of gears in closed crankcase working with high loads and high temperatures. *Lubricante multigrado de extrema presión, formulado para lubricar transmisiones de tipo autoblocante y grupos diferenciales de deslizamiento limitado (LSD) sometidos a extremas presiones y cargas de choque y deslizamientos extremos.*	**API GL-5/MT-1, LSD** (Anti-lock braking system)	Synthetic lubricant *Lubricante sintético*
	Elite Gear 80W90 GL4	**Automotive gears** / *Engranajes automoción* Extreme pressure multigrade lubricant, formulated to lubricate all types of automotive and industrial gears and recommended for all types of gears in closed crankcase working with high loads and high temperatures. *Lubricante multigrado de extrema presión, formulado para lubricar todo tipo de engranajes de automoción e industria y recomendado para todo tipo de engranajes en cárter cerrado que trabajen con grandes cargas y altas temperaturas.*	**API GL-4/MT-1** **DIN 51517 Parte 3- CLP** MIL-L-2105D	Mineral lubricant *Lubricante mineral*
	Elite Gear 80W90 GL5	**Automotive gears** / *Engranajes automoción* Extreme pressure multigrade lubricant, formulated to lubricate all types of automotive and industrial gears and recommended for all types of gears in closed crankcase working with high loads and high temperatures. *Lubricante multigrado de extrema presión, formulado para lubricar todo tipo de engranajes de automoción e industria y recomendado para todo tipo de engranajes en cárter cerrado que trabajen con grandes cargas y altas temperaturas.*	**API GL-5/MT-1** **DIN 51517 Parte 3- CLP** AGMA 250.04, MAN 342M2, VOLVO 97310 (85W140), MIL-L-2105D, MB 235.6, SCANIA STO 1:0 ZF TE-ML 05A/07A/08/12E/16B	Mineral lubricant *Lubricante mineral*

	Products / *Producto*	Description / *Descripción*	Specifications / *Especificaciones*	Nature / *Naturaleza*
	Elite Gear 80W90 Plus	**Transmission and differential assemblies/** *Transmisiones y grupos diferenciales* Lubricant formulated as a single product for transmissions and final drives reduces inventory and avoids application errors. TDL technology, Total Drive Line GL4/GL5 allows us to use it for both synchronized gearboxes and axles, simplifying maintenance without affecting the durability of the components. *Lubricante formulado como único producto para transmisiones y mandos finales reduce el inventario y evita errores de aplicación. Tecnología TDL, Total Drive Line GL4/GL5 nos permite utilizarlo tanto para cajas de cambios sincronizadas como para los puentes, simplificando el mantenimiento sin afectar a la durabilidad de los componentes.*	**API GL4/GL5 MT-1** **SAE J2360** DETROIT DIESEL DFS93K219.01, MAN 341 E-3, 342 M-3, 341 Z-2, VOLVO 97312, DAF, IVECO, MACK GO-J, EATON EUROPE TRANS	Mineral lubricant *Lubricante mineral*
	Elite Gear 80W90 LSD	**Transmission and differential assemblies/** *Transmisiones y grupos diferenciales* Extreme pressure multigrade lubricant, formulated to lubricate self-locking type transmissions and limited slip differential groups (LSD) subjected to extreme pressures and shock loads and extreme sliding. *Lubricante multigrado de extrema presión, formulado para lubricar transmisiones de tipo autoblocante y grupos diferenciales de deslizamiento limitado (LSD) sometidos a extremas presiones y cargas de choque y deslizamientos extremos.*	**API GL-5/MT-1, LSD** (Anti-lock braking system) ZF TE-ML 05C/07A/08/12C/21C	Mineral lubricant *Lubricante mineral*
	Elite Gear 75W140 GL5	**Automotive gears** / *Engranajes automoción* 100% synthetic and/or PAO multigrade extreme pressure lubricant with special additives that provide protection against wear, greater resistance to high temperatures, as well as protection against premature aging. *Lubricante multigrado de extrema presión 100% sintético y/o PAO con aditivos especiales que le confieren protección frente al desgaste, mayor resistencia a alta temperaturas, así como protección frente al envejecimiento prematuro.*	**API GL-5, MT-1** MAC GO-J, MIL- L- 2105D, SCANIA STO 1:0, ZF TE-ML 05A/07A/08/12E/16B, ZF TE-ML 16C/C6D/17B/19B/21A, MAN 341Z-5	100% synthetic lubricant *Lubricante 100% sintético*
	Elite Gear 85W140 GL5	**Automotive gears** / *Engranajes automoción* Extreme pressure multigrade lubricant, formulated to lubricate all types of automotive and industrial gears and recommended for all types of gears in closed crankcase working with high loads and high temperatures. *Lubricante multigrado de extrema presión, formulado para lubricar todo tipo de engranajes de automoción e industria y recomendado para todo tipo de engranajes en cárter cerrado que trabajen con grandes cargas y altas temperaturas.*	**API. GL-5/MT-1** **DIN 51517 Parte 3- CLP** AGMA 250.04, MAN 342M2, VOLVO 97310 (85W140) MIL-L-2105D, MB 235.6, ZF TE-ML 05A/07A/08/12E/16B, ZF TE-ML 16C/16D/17B/19B/21A	Mineral lubricant *Lubricante mineral*

Monograde Lubricants
Lubricantes Monogrado

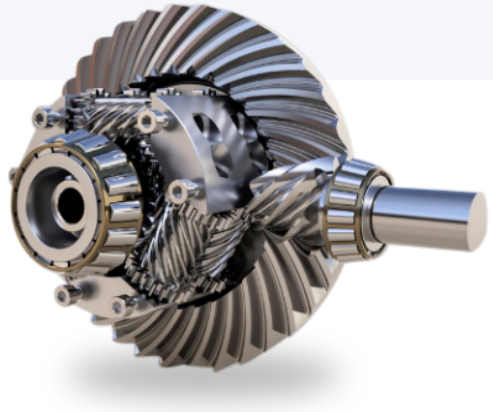

A range of monograde extreme pressure lubricants specially formulated with additives to withstand heavy loads and severe working conditions in all types of vehicle and machinery gears.

Gama de lubricantes monogrados de Extrema Presión especialmente formulados con aditivos para resistir grandes cargas y condiciones de trabajo severas en todo tipo de engranajes de vehículos y maquinaria.

	Products / *Producto*	Description / *Descripción*	Specifications / *Especificaciones*	Nature / *Naturaleza*
	Elite Gear EP 80 GL4	**Gearboxes and differentials** / *Cajas de cambio y diferenciales* Lubricant designed for lubrication requiring extreme pressure (EP) properties, formulated for gearboxes and differentials with hypoid and helical gears, and undercrankcase gears in all types of vehicles and/or machinery. *Lubricante diseñado para la lubricación que requiere propiedades de extrema presión (EP), formulado para cajas de cambio y diferenciales con engranajes de tipo hipoide y helicoidales, y de engranajes bajo cárter en todo tipo de vehículos y/o maquinaria.*	**API GL-4** MB 235.1, MAN 341Z2/341E1, DAF, IVECO, RENAULT ZFTE ML 02B/08/17B	Mineral lubricant *Lubricante mineral*
	Elite Gear EP 90 GL1	**Transmissions and axles** / *Transmisiones y ejes* Lubricant formulated with mineral bases to meet the needs of extreme pressure (EP). It is recommended for transmissions, axles and final drives where API GL-1 protection is required. *Lubricante formulado con bases minerales para cumplir las necesidades de extrema presión (EP). Está recomendado para transmisiones, ejes y unidades finales donde se requiere la protección de la API GL-1.*	**API GL-1**	Mineral lubricant *Lubricante mineral*

	Products / *Producto*	Description / *Descripción*	Specifications / *Especificaciones*	Nature / *Naturaleza*
	Elite Gear EP 90 GL4	**Gearboxes and differentials** / *Cajas de cambio y diferenciales* Lubricant designed for lubrication requiring extreme pressure (EP) properties, formulated for gearboxes and differentials with hypoid and helical gears, and undercrankcase gears in all types of vehicles and/or machinery. *Lubricante diseñado para la lubricación que requiere propiedades de extrema presión (EP), formulado para cajas de cambio y diferenciales con engranajes de tipo hipoide y helicoidales, y de engranajes bajo cárter en todo tipo de vehículos y/o maquinaria.*	**API GL-4** **DIN 51517 Parte 3- CLP** DAF, IVECO, RENAULT, VW, MIL-L-2105D, MB 235.1	Mineral lubricant *Lubricante mineral*
	Elite Gear EP 90 GL5	**Automotive gears** / *Engranajes automoción* Extreme pressure lubricant, formulated to lubricate all types of automotive and industrial gears and recommended for all types of gears in closed crankcase working with high loads and high temperatures. *Lubricante de extrema presión, formulado para lubricar todo tipo de engranajes de automoción e industria y recomendado para todo tipo de engranajes en cárter cerrado que trabajen con grandes cargas y altas temperaturas.*	**API GL-5** **DIN 51517 Parte 3- CLP** AGMA 250.04, MAN 342N, VOLVO 97310 (85W140), MIL-L-2105D, MB 235.6	Mineral lubricant *Lubricante mineral*
	Elite Gear EP 140 GL1	**Transmissions and axles** / *Transmisiones y ejes* Lubricant formulated with mineral bases to meet the needs of extreme pressure (EP). It is recommended for transmissions, axles and final drives where API GL-1 protection is required. *Lubricante formulado con bases minerales para cumplir las necesidades de extrema presión (EP). Está recomendado para transmisiones, ejes y unidades finales donde se requiere la protección de la API GL-1.*	**API GL-1**	Mineral lubricant *Lubricante mineral*
	Elite Gear EP 140 GL4	**Gearboxes and differentials** / *Cajas de cambio y diferenciales* Mineral based lubricant designed to meet the requirements of extreme pressure (EP), good fluidity at low temperatures, and a viscosity that allows the support of high load and shock impact, formulated for gearboxes and differentials with hypoid and helical gears, and gears under crankcase in all types of vehicles and / or machinery. *Lubricante de base mineral diseñado para cumplir los requerimientos de extrema presión (EP), buena fluidez a bajas temperaturas, y una viscosidad que permita el soporte de alta carga e impacto de choque, formulado para cajas de cambio y diferenciales con engranajes de tipo hipoide y helicoidales, y de engranajes bajo cárter en todo tipo de vehículos y/o maquinaria.*	**API. GL-4** **DIN 51517 Parte 3- CLP** MIL-L-2105D	Mineral lubricant *Lubricante mineral*
	Elite Gear EP 140 GL5	**Gearboxes and differentials** / *Cajas de cambio y diferenciales* Mineral based lubricant designed to meet the requirements of extreme pressure (EP), good fluidity at low temperatures, and a viscosity that allows the support of high load and shock impact, formulated for gearboxes and differentials with hypoid and helical gears, and gears under crankcase in all types of vehicles and / or machinery. *Lubricante de base mineral diseñado para cumplir los requerimientos de extrema presión (EP), buena fluidez a bajas temperaturas, y una viscosidad que permita el soporte de alta carga e impacto de choque, formulado para cajas de cambio y diferenciales con engranajes de tipo hipoide y helicoidales, y de engranajes bajo cárter en todo tipo de vehículos y/o maquinaria.*	**API. GL-5** **DIN 51517 Parte 3- CLP** AGMA 250.04, MAN 342N, VOLVO 97310 (85W140), MIL-L-2105D, MB 235.6	Mineral lubricant *Lubricante mineral*

Elite Transmission

Automatic transmissions / Transmisiones automáticas

100% synthetic, semi-synthetic and mineral lubricants, designed to meet the needs of automatic transmissions, reducing friction and preventing wear, to maintain constant performance over extended periods.

Lubricantes 100% sintéticos, semisintéticos y minerales, diseñados para cubrir las necesidades de transmisiones automáticas, reduciendo la fricción y previniendo el desgaste, para mantener un rendimiento constante durante periodos prolongados.

Available formats / *Formatos disponibles*

1L	4L	5L	20L	25L	50L	204L	1000 L

ATF automatic transmissions and power steering

Transmisiones automáticas ATF y direcciones asistidas

ATF oil has a series of additives based on chemical compounds that provide a large number of properties. Most of them have additives that improve lubricating properties, antioxidants, detergents, viscosity improvers, defoamers, among others.

El aceite ATF cuenta con una serie de aditivos basados en compuestos químicos que proporcionan una gran cantidad de propiedades. La gran mayoría cuentan con aditivos que mejoran sus propiedades lubricantes, antioxidantes, detergentes, mejoradores de la viscosidad, antiespumantes, entre otras.

	Products / *Producto*	Description / *Descripción*	Specifications / *Especificaciones*	Nature / *Naturaleza*
	Elite Transmission ATF Type A	**Automatic transmissions** / *Transmisiones automáticas* Special lubricant for automatic transmissions and power steering, torque converters, special drives, turbo clutches and hydraulic circuits. It can also be used in industrial applications, such as sophisticated hydraulic circuits and variable speed drives. The fluid is characterized by its high viscosity index and superior anti-rust, anti-corrosion, anti-foaming and anti-wear properties. *Lubricante especial para transmisiones automáticas y direcciones asistidas, convertidores de par, accionamientos especiales, turboembragues y circuitos hidráulicos. También puede utilizarse en aplicaciones industriales, como circuitos hidráulicos sofisticados y variadores de velocidad. El fluido se caracteriza por su alto índice de viscosidad y su superior poder antioxidante, anticorrosivo, antiespumante y antidesgaste.*	G.M. DEXRON II-D, ALLISON C4, TES 389, Caterpillar TO-2, FORD MERCON, M2C138-CJ, M2C166-H, M.B. 236.1, VOITH 55.6336.41 (antes G-607)	Mineral lubricant *Lubricante mineral*
	Elite Transmission ATF II	**Automatic transmissions** / *Transmisiones automáticas* Special lubricant for automatic transmissions and power steering of vehicles, torque converters, special controls, turbo clutches and hydraulic circuits. It can also be used in industrial applications such as sophisticated hydraulic circuits and speed range. This fluid is characterized by its high viscosity index and its high anti-rust, anti-corrosion, anti-foaming and anti-wear properties. *Lubricante especial para transmisiones automáticas y direcciones asistidas de vehículos, convertidores de par, mandos especiales, turbo embragues y circuitos hidráulicos. También puede ser utilizado en aplicaciones industriales como circuitos hidráulicos sofisticados y variedad de velocidad. Este fluido se caracteriza por su gran índice de viscosidad y su alto poder antioxidante, anticorrosivo, antiespumante y antidesgaste.*	G.M. DEXRON II-D, ALLISON C4, TES 389, Caterpillar TO-2, FORD MERCON, M2C138-CJ, M2C166-H, MB 236.1, VOITH 55.6336.41 (antes G-607), ZF TE ML 03D/04D/11D/14D/17C	Mineral lubricant *Lubricante mineral*

	Products / *Producto*	Description / *Descripción*	Specifications / *Especificaciones*	Nature / *Naturaleza*
	Elite Transmission ATF III	**Automatic transmissions** / *Transmisiones automáticas* High quality lubricant, specially designed for automatic transmissions and power steering of vehicles, torque converters, special controls, turbo clutches and hydraulic circuits. This fluid is characterized by its high viscosity index and its high anti-rust, anti-corrosion, anti-foaming and anti-wear properties. *Lubricante de elevada calidad, especialmente diseñado para transmisiones automáticas y direcciones asistidas de vehículos, convertidores de par, mandos especiales, turbo embragues y circuitos hidráulicos. Este fluido se caracteriza por su gran índice de viscosidad y su alto poder antioxidante, anticorrosivo, antiespumante y antidesgaste.*	G.M. DEXRON III-H,G,F ALLISON C4, TES 389, Caterpillar TO-2, FORD MERCON M2C138-CJ, M2C166-H, M.B. 236.1 VOITH 55.6336.41 (antes G-607), ZF TE ML 03D/04D/11D/14D/17C	100% synthetic lubricant *Lubricante 100% sintético*
	Elite Transmission ATF +4	**Automatic transmissions** / *Transmisiones automáticas* Unique transmission fluid that is specially formulated to meet Chrysler's material standard. Its unique additive package provides the right friction properties, excellent low temperature fluidity and reliable wear protection. *Fluido de transmisión único que está especialmente formulado para cumplir con el estándar de materia de Chrysler. Su exclusivo paquete de aditivos proporciona las propiedades de fricción adecuadas, excelente fluidez a baja temperatura y protección confiable contra el desgaste.*	ATF+4 ATF+ MS 7176, ATF+2 MS 7176, ATF+3, CHRYSLER	100% synthetic lubricant *Lubricante 100% sintético*
	Elite Transmission ATF V	**Automatic transmissions** / *Transmisiones automáticas* Automatic transmission fluid formulated with synthetic oils and 100% PAO type oils, which provides the highest shift performance in automatic transmissions with extended life. Indicated for extended oil intervals (120,000 km) in ZF Ecomat and Ecolife, MB AT and Voith AT. Especially recommended for automatic and semi-automatic transmissions used in cars, trucks, buses and coaches. *Fluido de transmisión automática formulado con aceites sintéticos y aceites tipo PAO 100%, que proporciona el mas alto rendimiento en los cambios de las transmisiones automáticas con una prolongada duración. indicado para intervalos de aceites extendidos (120.000 km) en ZF Ecomat y Ecolife, MB AT y Voith AT. Especialmente recomendado para transmisiones automáticas y semiautomáticas utilizadas en automóviles, camiones, autobuses y autocares.*	JASO 1-A, Ford MERCON-V, MAN 339 Type L1/V2/Z2/Z3/Z11/ Z12, MB 236.6, MB 236.81, VOITH H55.6336.XX, Volvo 97341, ZF TE-ML 04D 14B/C 16L/M 20B/C	Synthetic lubricant *Lubricante sintético*
	Elite Transmission ATF VI	**Automatic transmissions** / *Transmisiones automáticas* High-performance low-viscosity lubricant, specially designed for modern automatic gearboxes (manual or sequential mode, electronic control...) equipped with a viscous coupling converter locking system (submerged friction discs), requiring the lubricant to meet the DEXRON VI standard. This is the latest and newest General Motors specification for automatic transmissions. *Lubricante de altas prestaciones de baja viscosidad, especialmente diseñado para las cajas de velocidades automáticas modernas (modo manual o secuencial, control electrónico...) equipados con un sistema de bloqueo del convertidor por acoplador viscoso (discos de fricción sumergidos), que exijan al lubricante que responda a la norma DEXRON VI. Esta es la última y más nueva especificación de General Motors para transmisiones automáticas.*	G.M. DEXRON VI Toyota WS, JWS 3324 Hyundai/ Kia SP-IV, Nissan Matic S Aisin Warner AW-1, GM Dexron® VI, Ford Mercon® LV Mercon SP, ZF M-1375.4 (6HP) (except color), Honda ATF DW-1, MB 236.41, ZF 8-Speed ATs (ZF Lifeguard Fluid 8), Hyundai NWS9638, JASO 1A G0555 162/ G060/162/G055 005/G055 540, MITSUBISHI ATF J3, MAZDA ATF FZ, HYUNDAI SPH-IV	100% synthetic lubricant *Lubricante 100% sintético*

	Products / *Producto*	Description / *Descripción*	Specifications / *Especificaciones*	Nature / *Naturaleza*
	Elite Transmission ATF WS	**Automatic transmissions** / *Transmisiones automáticas* High-performance low-viscosity lubricant, specially designed for modern automatic gearboxes (manual or sequential mode, electronic control...) equipped with a viscous coupling converter locking system (submerged friction discs), requiring the lubricant to meet the DEXRON VI standard. This is the latest and newest General Motors specification for automatic transmissions. *Lubricante de altas prestaciones de baja viscosidad, especialmente diseñado para las cajas de velocidades automáticas modernas (modo manual o secuencial, control electrónico...) equipados con un sistema de bloqueo del convertidor por acoplador viscoso (discos de fricción sumergidos), que exijan al lubricante que responda a la norma DEXRON VI. Esta es la última y más nueva especificación de General Motors para transmisiones automáticas.*	Toyota WS JWS 3324 Hyundai/ Kia SP-IV, Nissan Matic S Aisin Warner AW-1, GM Dexron® VI, Ford Mercon® LV Mercon SP, ZF M-1375.4 (6HP) (except color), Honda ATF DW-1, MB 236.41, ZF 8-Speed ATs (ZF Lifeguard Fluid 8), Hyundai NWS9638, JASO 1A G0555 162/ G060/162/G055 005/G055 540, MITSUBISHI ATF J3, MAZDA ATF FZ, HYUNDAI SPH-IV	100% synthetic lubricant *Lubricante 100% sintético*
	Elite Transmission ATF LSD	**Automatic transmissions** / *Transmisiones automáticas* Lubricant specially designed for the most demanding automotive industry and especially for Citroën vehicles equipped with the Hydractive 3 system. It is used in different devices, such as power steering, shock absorber level control, hydro-pneumatic suspension, stability and traction control. Do not use as a replacement for mineral fluid, LHM. High efficiency hydraulic fluid. *Lubricante especialmente diseñado para la industria automotriz más exigente y especialmente para vehículos Citroën equipados con el sistema Hydractive 3. Se utiliza en diferentes dispositivos, como dirección asistida, control de nivel de amortiguadores, suspensión hidroneumática, control de estabilidad y tracción. No lo use como reemplazo del fluido mineral, LHM. Fluido hidráulico de alta eficiencia.*	CITROËN Hydroactive 3, PSA S71 2710 (s.f.u)	100% synthetic lubricant *Lubricante 100% sintético*
	Elite Transmission ATF PLUS	**Automatic transmissions** / *Transmisiones automáticas* Multipurpose fluid for transmissions, of advanced technology and high performance, formulated with high quality synthetic bases, Pao's, and additivated with durable friction modifiers, specific anti-wear additives and viscosity modifiers very stable to shear. Product specially designed for all modern epicyclic automatic gearboxes (manual or sequential, electronic control, turbine locking system). Adapted to the automatic gearboxes of American manufacturers: Ford, Chrysler, GM, etc. Asiatic: Hyunday, Kia, Mitsubishi, Nissan, Subaru, Toyota, etc. European: BMW, Citröen, Fiat, Mercedes Benz, Peugeot, Renault, etc. It is also suitable for gearboxes, torque converters, power steering hydraulics, boat inverters, hydrostatic transmissions and systems where DEXRON or MERCON standards are required (except Dexron VI). *Fluido multipropósito para transmisiones, de tecnología avanzada y alto rendimiento, formulado con bases sintéticas de alta calidad, Pao´s, y aditivado con modificadores de fricción duraderos, aditivos específicos anti-desgaste y modificadores de viscosidad muy estables a la cizalla. Producto especialmente diseñado para todas las cajas automáticas epicicloidales modernas, (manuales o secuenciales, control electrónico, sistema de bloqueo de la turbina). Adaptado a las cajas automáticas de constructores Americanos: Ford, Chrysler, GM, etc. Asiaticos: Hyunday, Kia, Mitsubishi, Nissan, Subaru, Toyota, etc. Europeos: BMW, Citröen, Fiat, Mercedes Benz, Peugeot, Renault, etc. Además es apto para cajasanteriores, convertidores de par, hidráulico para direcciones asistidas, inversores de embarcaciones, transmisiones hidrostáticas y sistemas donde las normas DEXRON o MERCON sean requeridas, (excepto Dexron VI).*	Acura ZFATF Z1 (except CVTs) Audi (VAG) G055 025 A2, G052162A1 / A2 / A6, BMW LT 71141, 8322 9407807 Citroën Z 000169756, Daimler-Chrysler ATF +3, ATF +4. Ford MERCON, MERCON V, MERCON SPWSS-M2C-195, General Motors GM DEXRON III G, III H, II D, II E, Honda Z1 (excepts CVTs), Hyundai Red-1, Infiniti ATF FMS, MATIC S, MATIC J, Jaguar M1375.4, JLM 20238 Kia Red-1, Land Rover M1375.4, Lexus ATF WS, ATF Type T-IV, Mazda JWS 3317, Mercedes Benz MB 236.9, MB 236.10, MB 236.11, MB 236.12, A0019892203, Mitsubishi Diamond ATF J2, SP III, PSF 3 Nissan ATF FMS, MATIC S, MATIC J, Peugeot Z 000169756, Porsche 999.917.547.00, Renault Elfmatic J6, Saab JWS 3309, Suzuki JWS 3314 / 3317 / 2384K, Toyota ATF WS, ATF Type T-IV, VW (VAG) G 52162, G052 990StandardsSpe-cification, Aisin Warner JWS 3309, Allison C4, Jalos JASO 1A, Jatco JF613E, Voith G607, ZF TE-ML 03D / 04D / 14ª	100% synthetic lubricant *Lubricante 100% sintético*

	Products / *Producto*	Description / *Descripción*	Specifications / *Especificaciones*	Nature / *Naturaleza*
	Elite Transmission ATF 246.14	**Automatic transmissions** / *Transmisiones automáticas* High performance lubricant for automatic transmissions of passenger cars, vans and minivans. Provides good protection and lubrication to the automatic transmission. Specially designed for Mercedes with 7-speed RWD automatic gearbox (NAG-2) and all models where MBApproval 236.14 is required. *Lubricante de altas prestaciones para transmisiones automáticas de turismos, furgonetas monovolúmenes. Ofrece una buena protección y lubricación al cambio automático. Especialmente diseñado para Mercedes con caja de cambios automática RWD de 7 velocidades (NAG-2) y todos los modelos donde se requieran MBApproval 236.14.*	MB 236.14 SFU (suitable for use) : MB 236.1/6/7/9/10/12	100% synthetic lubricant *Lubricante 100% sintético*
	Elite Transmission ATF 246.15	**Automatic transmissions** / *Transmisiones automáticas* High performance lubricant for automatic transmissions of passenger cars, vans and minivans. Provides good protection and lubrication to the automatic transmission. Specially designed for Mercedes with 7-speed automatic gearbox RWD (NAG-2) and all models where MBApproval 236.15 is required. *Lubricante de altas prestaciones para transmisiones automáticas de turismos, furgonetas monovolúmenes. Ofrece una buena protección y lubricación al cambio automático. Especialmente diseñado para Mercedes con caja de cambios automática RWD de 7 velocidades (NAG-2) y todos los modelos donde se requieran MBApproval 236.15.*	MB 236.15	100% synthetic lubricant *Lubricante 100% sintético*
	Elite Transmission ATF 246.17	**Automatic transmissions** / *Transmisiones automáticas* Automatic transmission fluid formulated with 100% synthetic oils developed for the latest generation of 9-speed automatic transmission models equipped by Mercedes_Benz where the use of MB-236.17 is recommended. This fluid has a high viscosity index, excellent wear protection avoiding corrosion processes and foam formation. It can be used where MB-236.16 is recommended. Especially recommended for W9A 700/NAG3 series automatic transmissions. *Fluido de transmisión automática formulado con aceites 100% sintéticos desarrollados para la última generación de modelos de transmisión automática de 9 velocidades equipados por Mercedes_Benz donde se recomienda el uso de MB-236.17. Este fluido posee un alto índice de viscosidad, excelente protección contra el desgaste evitando procesos de corrosión y formación de espumas. Puede ser usado donde MB-236.16 es recomendado. Especialmente recomendado para transmisiones automáticas de las series W9A 700/NAG3.*	MB 236.17 (retroaplicable a MB 236.16)	100% synthetic lubricant *Lubricante 100% sintético*
	Elite Transmission ATF 6HP	**Automatic transmissions** / *Transmisiones automáticas* Automatic transmission fluid, formulated from base oils, PAO and special additives. Its low viscosity provides fuel economy, Fuel Economy, thus meeting the most specific OEMS specifications. *Fluido de transmisión automática, formulado a partir de aceites base, PAO y aditivos especiales. Su baja viscosidad nos proporciona un ahorro de combustible, Fuel Economy, cumpliendo así con las especificaciones de constructores, OEMS, más especificas.*	ATF M 1375.4, BMW 83220144137 83220142516, 83222305396 (ATF2), FORD Mercon SP XT-6-QSP (6R60, 6R75, 6R80), Jaguar C2C 8432, Land Rover TYK 500050, VW/AUDI G 055005 A1/A2/A6, ZF S671 090 252/3/5	100% synthetic lubricant *Lubricante 100% sintético*

	Products / *Producto*	Description / *Descripción*	Specifications / *Especificaciones*	Nature / *Naturaleza*
	Elite Transmission ATF CVT	**Automatic transmissions** / *Transmisiones automáticas* Lubricant for continuously variable transmissions (CVT). Used in belts and chains of last generation CVT transmissions. AUDI (Multitronic), MERCEDES (Autronic). *Lubricante para transmisiones variables contínuas (CVT). Se usa en correas y cadenas de transmisiones CVT de última generación. AUDI (Multitronic), MERCEDES (Autronic).*	Audi G052180, G052516, VW TL052180, TL052516, Mercedes Benz MB 236.20, Dodge / Jeep Mopar CVTF+4, Ford M2C928-A, WSS-M2C933-A, GM GM CVT DEX-CVT, Honda HMMF, Honda HCF-2, Hyundai / Kia SP-CVT 1, BMW/Mini Cooper EZL 799 A, Mitsubishi DiaQueen CVTF-J1, CVTF J4, Nissan NS-1 Nissan NS-2 Nissan NS-3, Suzuki CVT 3320 / CVTF Green 1 /Green 2, Toyota/Lexus TC / FE/ WS (Prius eCVT only), Mazda CVTF 3320, Daihatsu Ammix CVTF-DC, Ammix CVTF-DFE, Subaru E-CVT, Lineartronic CV-30,Lineartronic CVTF II, High Torque CVTF	100% synthetic lubricant *Lubricante 100% sintético*

	Products / *Producto*	Description / *Descripción*	Specifications / *Especificaciones*	Nature / *Naturaleza*
	Elite Transmission ATF DCT-DSG	**Automatic transmissions** / *Transmisiones automáticas* Fluid for dual clutch automatic transmission, type DCT (Dual Clutch Transmission). 100% synthetic product for passenger cars and vans equipped with DSG (Direct Shift Gear Box) or S-tronic gearboxes of Volkswagen - Seat - Audi - Skoda. Do not use this product for conventional transmissions or CVT units. CVT units. *Fluido para la transmisión automática de doble embrague, del tipo DCT (Dual Clutch Transmission). Producto 100% sintético para vehículos de pasajeros y furgonetas equipados con cajas de velocidades DSG (Direct Shift Gear Box) o S-tronic de Volkswagen – Seat – Audi – Skoda. No utilizar este producto para transmisiones convencionales o para unidades CVT.*	Ford WSS-M2C-936-A, MB 236.21, MB 236.25, BMW 83 22 2 148 578, BMW 83 22 2 148 579, BMW 83 22 0 440 214, BMW 83 22 2 147 477 (BMW DCTF-1), Mitsubishi MZ320065 Dia-Queen SSTF-I, Peugeot/Citroën 9734.S2, Porsche Oil No. 999.917.080.00, Volvo 1161838, Volvo 1161839, Audi VW G 052 182 - TL 052 182, Audi VW G 052 529 - TL 052 529, Ferrari TF DCT-F3, Fiat BOT 341, Renault BOT 450	100% synthetic lubricant *Lubricante 100% sintético*
	Elite Transmission ATF CHF	**Automatic transmissions** / *Transmisiones automáticas* Hydraulic fluid of synthetic origin to obtain the highest performance for vehicles that have been designed with the highest technical requirements such as; hydro-pneumatic suspensions, power steering, convertible top hydraulics, stability and traction control fluid, control levels, centralized locking systems, shock absorbers, etc. It is recommended for VW, Audi, Seat, Skoda, Rolls-Royce, Bentley, Fendt, BMW, Porsche, Daimler, MAN where a CHF type fluid is required. *Fluido hidráulico de origen sintético para obtener el mas alto rendimiento para vehículos que han sido diseñados con los mas altos requerimientos técnicos tales como; suspensiones hidro-neumáticas, direcciones asistidas, hidráulicos de capotas convertibles, fluido de control de estabilidad y tracción, niveles de control, sistemas de cierre centralizados, amortiguadores, etc. Se recomienda para VW, Audi, Seat, Skoda, Rolls-Royce, Bentley, Fendt, BMW,Porsche, Daimler, MAN donde se requiera un fluido tipo CHF.*	DIN 51 524 T3, ISO 7308, FORD M2C204-A., CHF 11S	Synthetic lubricant *Lubricante sintético*
	Elite Transmission ATF LHM	**Automatic transmissions** / *Transmisiones automáticas*Semi-synthetic hydraulic fluid specially selected for its manufacture. Especially for brake systems, suspensions and centralized circuits of CITRÖEN vehicles. *Fluido hidráulico semi-sintético especialmente seleccionado para su fabricación. Especial para sistemas de frenos, suspensiones y circuitos centralizados de vehículos CITRÖEN.*	UNE 26-090-88, ISO 7308, PSA B71 2710	Semi-synthetic lubricant *Lubricante semisintético*
	Elite Transmission ATF PROHID	**Automatic transmissions** / *Transmisiones automáticas* Synthetic technology fluid for centralized circuits, power steering, dampers and power steering specially designed for AUDI- VW- SEAT - SKODA - BMW - CITRÖEN. *Fluido de tecnología sintética para circuitos centralizados, servodirecciones, amortiguadores y dirección asistida especialmente diseñado para AUDI- VW- SEAT - SKODA - BMW - CITRÖEN.*	UNE 26-090-88, ISO 7308, VW TL 521.46, CITRÖEN B 712710, BMW	Synthetic lubricant *Lubricante sintético*

Elite Brake

Brake fluid / *Líquido de frenos*

High performance hydraulic fluid for use in disc, drum or anti-skid brake systems and clutch systems. High dry and wet boiling point, essential for the correct functioning of the braking system. Available in Dot-3 and Dot-4 quality levels.

Fluido hidráulico de alto rendimiento para uso en sistemas de frenos de disco, tambor o antides-lizantes y en sistemas de embrague. Alto punto de ebullición en seco y en húmedo, imprescindible para el correcto funcionamiento del sistema de frenado. Disponible en niveles de calidad Dot-3 y Dot-4.

- **Corrosion and rust protection**
  Protección frente a la corrosión y a la oxidación
- **High lubricating power**
  Alto poder lubricante

Ref. GY0098500

Elite Brake Dot 3

SPECIFICATIONS / ***ESPECIFICACIONES***
- SAE J-17032
- ISO 4925 Class 3
- FMVSS N-116 DOT-3

Available format / *Formato disponible*

500ml

Ref. GY0098000

Elite Brake Dot 4

SPECIFICATIONS / ***ESPECIFICACIONES***
- UNE 26-109-88
- SAE J-1704
- ISO 4925
- FMVSS N-116 DOT-4

Available format / *Formato disponible*

500ml

Elite Motorbike

2T and 4T engines / *Motores 2T y 4T*

Range of lubricants adapted to both 2T and 4T engines, to guarantee maximum protection and cleanliness of the engine, high protection against deposit formation and wear, offering optimum performance. Our oils have been specially designed for motorcycles and gardening machinery.

Gama de lubricantes adaptados a motores tanto de 2T como de 4T, para garantizar la máxima protección y limpieza del motor, una alta protección contra la formación de depósitos y contra el desgaste, ofreciendo un rendimiento óptimo. Nuestros aceites han sido especialmente diseñados para motos y maquinaria de jardinería.

Available formats / *Formatos disponibles*

125 cc	1L	4L	5L	20L	25L	50L	204L	1000 L

2-stroke engines
Motores 2 tiempos

Lubricant for all types of 2-stroke engines of moderate power and normal service. Recommended for gardening and do-it-yourself tools, as well as for low displacement mopeds and motorcycles.

Lubricante para todo tipo de motores 2T de moderada potencia y servicio normal. Recomendado para herramientas de jardinería y bricolaje, así como para ciclomotores y motocicletas de baja cilindrada.

	Products / *Producto*	Description / *Descripción*	Specifications / *Especificaciones*	Nature / *Naturaleza*
	Elite 2T Synt	**2 stroke engines, oil-gasoline mixture** / *Motores 2T, mezcla aceite-gasolina* Special synthetic lubricating oil for 2-stroke air-cooled engines with oil-gasoline mixture lubrication system. Recommended for mopeds, motorcycles, chainsaws, equipment equipped with 2-stroke engines, etc. Mix with the fuel in the proportions recommended by the manufacturer. *Aceite lubricante sintético especial para motores de 2 tiempos refrigerados por aire y con sistema de lubricación pro mezcla aceite-gasolina. Recomendado para ciclomotores, motocicletas, motosierras, equipos dotados con motores de 2 tiempos, etc. Mezclar con el carburante en las proporciones recomendadas por el fabricante.*	**API TC, JASO FC, ISO-L-EGC**	Synthetic lubricant *Lubricante sintético*
	Elite 2T Full Synt	**2 stroke engines, oil-gasoline mixture** / *Motores 2T, mezcla aceite-gasolina* High quality lubricating oil, specially designed for 2-stroke air-cooled engines with oil-gasoline mixture lubrication system. Recommended for mopeds, motorcycles, chainsaws, equipment equipped with 2-stroke engines, etc. Mix with the fuel in the proportions recommended by the manufacturer. *Aceite lubricante de elevada calidad, especialmente diseñado para motores de 2 tiempos refrigerados por aire y con sistema de lubricación pro mezcla aceite-gasolina. Recomendado para ciclomotores, motocicletas, motosierras, equipos dotados con motores de 2 tiempos, etc. Mezclar con el carburante en las proporciones recomendadas por el fabricante.*	**API TC, JASO FC, ISO-L-EGC**	100% synthetic lubricant *Lubricante 100% sintético*

4-stroke engines
Motores 4 tiempos

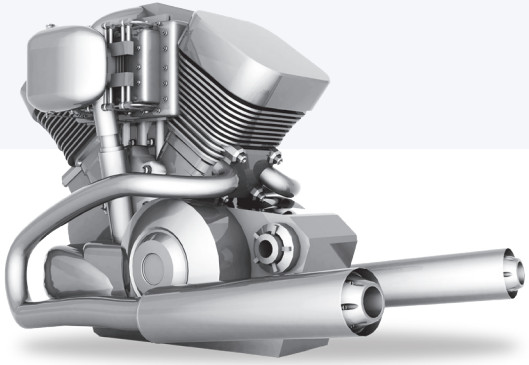

Lubricants designed to provide the best performance to the 4-stroke engine, offering the best performance and the highest level of efficiency, protection and technical and environmental quality.

Lubricantes diseñados para aportar el mejor rendimiento al motor de 4 tiempos, ofreciendo las mejores prestaciones y el más alto nivel de eficiencia, protección y calidad técnica y medioambiental.

	Products / *Producto*	Description / *Descripción*	Specifications / *Especificaciones*	Nature / *Naturaleza*
	Elite Motorbike 10W40 4T	**Motorcycles and Scooters 4-stroke engines** / *Motores 4T motocicletas y Scooters* Multigrade lubricant formulated with synthetic technology, especially recommended for 4T motorcycles and scooters, of any displacement they need. An excellent combination of engine protection and optimum friction, allowing the best performance in any type of driving. *Lubricante multigrado formulado con tecnología sintética, especialmente recomendado para motocicletas y Scooters de 4T, de cualquier cilindrada que necesiten. Una excelente combinación de protección del motor y óptima fricción, permitiendo obtener el mejor rendimiento en cualquier tipo de conducción.*	**API SN** **JASO MA2**	Synthetic lubricant *Lubricante sintético*
	Elite Motorbike 15W50 4T	**High performance 4-stroke engines**/ *Motores 4T altas prestaciones* Ideal lubricant for very high performance 4-stroke engines. Its formula guarantees maximum protection for all engine components, with special emphasis on the clutch and gearbox. Its effectiveness is reflected in the reduced friction of the engine components, always maintaining maximum power. They have been tested in competitions of the highest national and international level with prepared and standard motorcycles in extreme conditions. Valid on the road as well as on the circuit. *Lubricante ideal para los motores de 4T de muy altas prestaciones. Su fórmula garantiza la máxima protección para todos los componentes del propulsor, poniendo especial énfasis en el embrague y la caja de cambios. Su eficacia se refleja en el menor rozamiento de los componentes del motor, manteniendo siempre la máxima potencia. Han sido probados en competiciones del más alto nivel nacional e internacional con motos preparadas y estándar en condiciones extremas. Válido en carretera como en circuito.*	**API SL** **JASO MA2**	Synthetic lubricant *Lubricante sintético*
	Elite Motorbike 20W50 4T	**4 stroke gasoline engines** / *Motores 4T gasolina* Lubricating oil with refined bases specially designed for 4-stroke gasoline motorcycles that perform most of their activity in urban environments. Its additives provide a longer life in this type of working conditions. *Aceite lubricante de bases refinadas especialmente dirigido a aquellas motocicletas de 4 tiempos de gasolina que realizan la mayor parte de su actividad en ambientes urbanos. Sus aditivos le proporcionan una mayor duración en este tipo de condiciones de trabajo.*	**API SL** **JASO MA2**	Mineral lubricant *Lubricante mineral*

Elite Garden

Garden machines / *Máquinas jardín*

Range of products specially designed to keep your garden machinery always ready, both to protect and care for your engine, 2T or 4T, as well as to keep the chainsaw chain well greased and ensure its correct operation.

Gama de productos especialmente diseñados para mantener siempre a punto la maquinaria de jardín, tanto para proteger y cuidar su motor, de 2T o 4T, así como para mantener bien engrasada la cadena de la motosierra y asegurar su correcto funcionamiento.

Available formats / *Formatos disponibles*

125 cc	1L	4L	5L	20L	25L	50L	204L	1000 L

Lubrication chainsaw chains
Lubricación cadenas motosierras

Oils specially formulated for optimum lubrication and protection of chains of chainsaws and similar machines.

Aceites formulados especialmente para una óptima lubricación y protección de cadenas de motosierras y máquinas similares.

	Products / *Producto*	Description / *Descripción*	Specifications / *Especificaciones*	Nature / *Naturaleza*
	Elite Garden Chainsaw SAE 30	**Chainsaw chains** / *Cadenas motosierras* Specially formulated oil for the lubrication of the chains of all chainsaw and similar machines. Formulated with antioxidant, anticorrosive and other additives that guarantee the total protection of the chassis and help in the prevention of saw chain failures. Its high adhesive power allows to resist the effect of destruction of the oil film by adjoining surfaces, as well as the fulfillment of the cutting functions. *Aceite especialmente formulado, para la lubricación de las cadenas de todas las máquinas motosierras y similares. Formulado con aditivos antioxidantes, anticorrosivos y otro que garantizan la total protección del chasis y ayuda en la prevención de fallos de la cadena de sierra. Su elevado poder adhesivo permite resistir el efecto de destrucción de la película de aceite por las superficies contiguas, así como el cumplimiento de las funciones de corte.*	**SAE 30** **+ Filante Character** *+ Caracter Filante*	Mineral lubricant *Lubricante mineral*
	Elite Garden Chainsaw SAE 40	**Chainsaw chains** / *Cadenas motosierras* Specially formulated oil for the lubrication of the chains of all chainsaw and similar machines. Formulated with antioxidant, anticorrosive and other additives that guarantee the total protection of the chassis and help in the prevention of saw chain failures. Its high adhesive power allows to resist the effect of destruction of the oil film by adjoining surfaces, as well as the fulfillment of the cutting functions. *Aceite especialmente formulado, para la lubricación de las cadenas de todas las máquinas motosierras y similares. Formulado con aditivos antioxidantes, anticorrosivos y otro que garantizan la total protección del chasis y ayuda en la prevención de fallos de la cadena de sierra. Su elevado poder adhesivo permite resistir el efecto de destrucción de la película de aceite por las superficies contiguas, así como el cumplimiento de las funciones de corte.*	**SAE 40** **+ Filante Character** *+ Caracter Filante*	Mineral lubricant *Lubricante mineral*

2T and 4T engines for gardening

Motores 2T y 4T jardinería

	Products / *Producto*	Description / *Descripción*	Specifications / *Especificaciones*	Nature / *Naturaleza*
	Elite 2T Synt	**2 stroke engines, oil-gasoline mixture** / *Motores 2T, mezcla aceite-gasolina* Special synthetic lubricating oil for 2-stroke air-cooled engines with oil-gasoline mixture lubrication system. Recommended for mopeds, motorcycles, chainsaws, equipment equipped with 2-stroke engines, etc. Mix with the fuel in the proportions recommended by the manufacturer. *Aceite lubricante sintético especial para motores de 2 tiempos refrigerados por aire y con sistema de lubricación pro mezcla aceite-gasolina. Recomendado para ciclomotores, motocicletas, motosierras, equipos dotados con motores de 2 tiempos, etc. Mezclar con el carburante en las proporciones recomendadas por el fabricante.*	**API TC, JASO FC** **ISO-L-EGC**	Synthetic lubricant *Lubricante sintético*
	Elite Garden 10W40 4T	**4 stroke gasoline engines** / *Motores 4T gasolina* Lubricating oil with refined bases specially designed for 4-stroke gasoline motorcycles that perform most of their activity in urban environments. Its additives provide a longer life in this type of working conditions. *Aceite lubricante especial para equipos de jardín con motores de 4 tiempos. Se ha desarrollo para un arranque sencillo a bajas temperaturas.*	**API SL** **JASO MA2**	Mineral lubricant *Lubricante mineral*

Elite Outboard

Motores Náuticos /*Nautical Engines*

Nautical lubricating oils for 2T outboard engines and for all types of 4T gasoline engines. Designed with the highest technology to provide the boat with greater protection.

Aceites lubricantes náuticos para motores fueraborda 2T y para todo tipo de motores de gasolina 4T. Diseñados con la más alta tecnología para aportar a la embarcación una mayor protección.

Available formats / *Formatos disponibles*

125 cc	1L	4L	5L	20L	25L	50L	204L	1000 L

2-stroke and 4-stroke Outboard Engines
Motores 2T y 4T Fueraborda

Outboard oils and nautical lubricants to protect the elements that are exposed to weather, rust, sea salt, rain water... to ensure proper operation and extend the life of the engine.

Aceites y lubricantes motores fueraborda y náuticos, formulados para proteger los elementos que están expuestos a la intemperie, el óxido, la sal marina, el agua de lluvia... asegurando un correcto funcionamiento y alargando la vida útil del motor.

	Products / *Producto*	Description / *Descripción*	Specifications / *Especificaciones*	Nature / *Naturaleza*
	Elite Outboard 2T	**2 stroke outboard engines** / *Motores 2T fueraborda* Lubricant formulated for 2-stroke outboard engines. It meets the requirements of the main European, American and Japanese manufacturers (MERCURY, OMC, YAMAHA, etc.). Its TC-W3® level, offers the highest quality level that can be found in the market. Compatible with any type of gasoline. *Lubricante formulado para motores de 2 Tiempos Fueraborda. Satisface las exigencias de los principales constructores europeos, americanos y japoneses (MERCURY, OMC, YAMAHA, etc.). Su nivel TC-W3®, ofrece el nivel de calidad más alto que se pueda encontrar en el mercado. Compatible con cualquier tipo de gasolina.*	**NMMA TC - W3®** RL-99019J	100% synthetic lubricant *Lubricante 100% sintético*
	Elite Outboard 10W30 4T	**Nautical gasoline engines 4T** / *Motores gasolina náuticos 4T* Synthetic technology lubricant especially for 4-stroke outboard gasoline engines. The use of this lubricant protects the engines from wear and therefore increases the life of the engine as well as being able to operate with adequate fluidity at any operating temperature. *Lubricante de tecnología sintética especialmente para motores de gasolina fueraborda de 4 tiempos. El uso de este lubricante protege los motores del desgaste y por tanto aumenta la vida del motor además de ser capaz de funcionar con una fluidez adecuada a cualquier temperatura de utilización.*	**NMMA TC – W, API SM** **NMMA FC - W CAT** GRADO SAE 10W30	Synthetic lubricant *Lubricante sintético*
	Elite Outboard 10W40 4T	**Nautical gasoline engines 4T** / *Motores gasolina náuticos 4T* Synthetic technology lubricant especially for 4-stroke outboard gasoline engines. The use of this lubricant protects the engines from wear and therefore increases the life of the engine as well as being able to operate with adequate fluidity at any operating temperature. *Lubricante de tecnología sintética especialmente para motores de gasolina fueraborda de 4 tiempos. El uso de este lubricante protege los motores del desgaste y por tanto aumenta la vida del motor además de ser capaz de funcionar con una fluidez adecuada a cualquier temperatura de utilización.*	**NMMA TC – W, API SM** **NMMA FC - W CAT** GRADO 10W40	Synthetic lubricant *Lubricante sintético*

Elite Tractor

Agricultural vehicles / *Vehículos agrícolas*

Lubricants adapted to work in the harshest climatic and environmental conditions such as dust, humidity and extreme temperatures. They offer powerful and reliable performance with every job. Two types of ranges, STOU and UTTO, to suit the needs of your agricultural vehicle.

Lubricantes adaptados para trabajar en las condiciones climáticas y ambientales más duras como polvo, humedad y temperaturas extremas. Ofrecen un rendimiento potente y fiable con cada trabajo. Dos tipos de gamas, STOU y UTTO, para adaptarse a las necesidades de tu vehículo agrícola.

Available formats / *Formatos disponibles*

4L	5L	20L	25L	50L	204L	1000 L

Agricultural machinery engines
Motores maquinaria agrícola

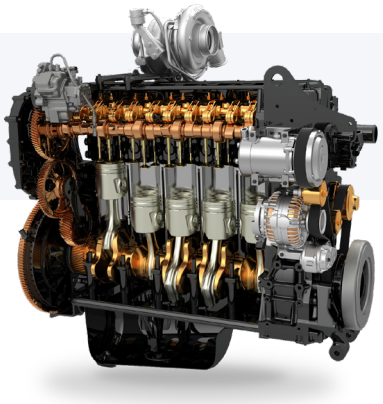

The STOU range of oils are multipurpose oils that can be used for engines, transmissions and hydraulic systems. Specially designed to care for and prolong the life of agricultural engines.

La gama de aceites STOU, son aceites multiusos que pueden utilizarse tanto para motores como transmisiones y sistemas hidráulicos. Especialmente diseñados para cuidar y prolongar la vida de los motores agrícolas.

	Products / *Producto*	Description / *Descripción*	Specifications / *Especificaciones*	Nature / *Naturaleza*
	Elite Tractor 10W30 STOU	**Agricultural diesel and gasoline engines** / *Motores diésel y gasolina agrícola* Multifunctional lubricant of advanced technology, specially designed to lubricate diesel or gasoline engines, especially indicated for all types of agricultural machinery, in its lubrication in engines, gearboxes, differentials, reducers, rear axles, transmitters, hydrostatic steering, hydraulic systems and brakes in oil bath. *Lubricante multifuncional de avanzada tecnología, especialmente diseñado para lubricar motores diésel o de gasolina, especialmente indicado para todo tipo de maquinaría agrícola, en su lubricación en motores, cajas de cambios, diferenciales, reductores, puentes traseros, transmisores, direcciones hidrostáticas, sistemas hidráulicos y frenos en baño de aceite.*	**ACEA E3-12, API CG-4/SF, GL-4, CD/SE** JOHN DEERE JDM-J27/J20C, MASSEY FERGUSONB: M 1127, 1135, 1139, 1141, 1144, 1145. New Holland NH 82009201/2/3, JI CASE MS 1118, 1206, 1207, ZF TE-ML 06 B/06 D /07 B, CNH MAT 3525, 3526, FORD M2C 134-D, 159-B, 159-C	Semi-synthetic lubricant *Lubricante semisintético*
	Elite Tractor 10W40 STOU	**Agricultural diesel and gasoline engines** / *Motores diésel y gasolina agrícola* Multifunctional lubricant of advanced technology, specially designed to lubricate diesel or gasoline engines, especially indicated for all types of agricultural machinery, in its lubrication in engines, gearboxes, differentials, reducers, rear axles, transmitters, hydrostatic steering, hydraulic systems and brakes in oil bath. *Lubricante multifuncional de avanzada tecnología, especialmente diseñado para lubricar motores diésel o de gasolina, especialmente indicado para todo tipo de maquinaría agrícola, en su lubricación en motores, cajas de cambios, diferenciales, reductores, puentes traseros, transmisores, direcciones hidrostáticas, sistemas hidráulicos y frenos en baño de aceite.*	**ACEA E3-12, API CG-4/SF, GL-4, CD/SE** JOHN DEERE JDM-J27/J20C, MASSEY FERGUSONB: M 1127, 1135, 1139, 1141, 1144, 1145. New Holland NH 82009201/2/3, JI CASE MS 1118, 1206, 1207, ZF TE-ML 06 B/06 D /07 B, CNH MAT 3525, 3526, FORD M2C 134-D, 159-B, 159-C	Mineral lubricant *Lubricante mineral*
	Elite Tractor 15W30 STOU	**Agricultural diesel and gasoline engines** / *Motores diésel y gasolina agrícola* Multifunctional lubricant of advanced technology, specially designed to lubricate diesel or gasoline engines, especially indicated for all types of agricultural machinery, in its lubrication in engines, gearboxes, differentials, reducers, rear axles, transmitters, hydrostatic steering, hydraulic systems and brakes in oil bath. *Lubricante multifuncional de avanzada tecnología, especialmente diseñado para lubricar motores diésel o de gasolina, especialmente indicado para todo tipo de maquinaría agrícola, en su lubricación en motores, cajas de cambios, diferenciales, reductores, puentes traseros, transmisores, direcciones hidrostáticas, sistemas hidráulicos y frenos en baño de aceite.*	**ACEA E3-12, API CG-4/SF, GL-4, CD/SE** JOHN DEERE JDM-J27/J20C, MASSEY FERGUSONB: M 1127, 1135, 1139, 1141, 1144, 1145. New Holland NH 82009201/2/3 JI CASE MS 1118, 1206, 1207 ZF TE-ML 06 B/06 D /07 B, CNH MAT 3525, 3526, FORD M2C 134-D, 159-B, 159-C	Semi-synthetic lubricant *Lubricante semisintético*

Agricultural hydraulic systems
Sistemas hidráulicos agrícolas

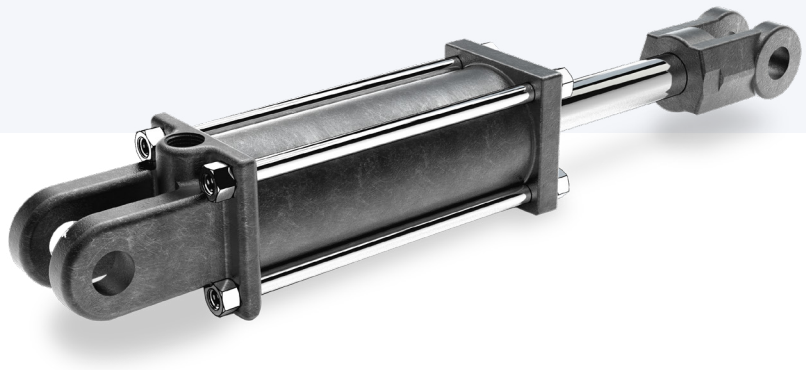

UTTO lubricants are oils specially designed to meet the specific lubrication needs of transmissions and hydraulic systems. They cannot be used as engine oil.

Los lubricantes UTTO, son aceites especialmente diseñados para cubrir las necesidades específicas de lubricación en transmisiones y sistemas hidráulicos. No pueden utilizarse como aceite de motor.

	Products / *Producto*	Description / *Descripción*	Specifications / *Especificaciones*	Nature / *Naturaleza*
	Elite Tractor 10W30 UTTO	**Agricultural hydraulic circuits** / *Circuitos hidráulicos agrícolas* Multipurpose hydraulic lubricating oils of advanced technology, for hydraulic circuits, mechanical transmissions in oil bath and the gears of your tractors. Not to be used as engine oil. Special fluid for John Deere machinery. *Aceites lubricantes hidráulicos multiusos de avanzada tecnología, para circuitos hidráulicos, transmisiones mecánicas en baño de aceite y los engranajes de sus tractores. No usarse como aceite motor. Fluido especial para maquinaria John Deere.*	**API GL 4** JOHN DEERE JDM - J 20 C/D MÁSSEY FERGUS M1135 / 1141 / 1143 / 1145, JI CASE MS 1204/1206/1207/1209, AGCO Power Fluid 821 XL, ZF TE ML 03E, 05F, 6K, 17E, 21F, GM ALLISON C–4 (Agricultura), CNH MAT 3505, 3525, FORD M2C 86B/C, 134D, KOMATSU KES EO, CAT TO – 2, VOLVO WB 101, RENAULT AGRICULTURE, SAME, LANDINI, DEUTZ, FENDT, JCB	Semi-synthetic lubricant *Lubricante semisintético*
	Elite Tractor 15W40 UTTO	**Tractor transmissions** / *Transmisiones tractores* Universal mineral lubricant for tractor transmissions (U.T.T.O.). Its formulation makes it suitable for use in gearboxes, conical differential groups, power take-offs, hydraulic systems, wet brakes (synthesized or compound) and clutches. *Lubricante mineral universal para transmisiones de tractores (U.T.T.O). Su formulación le hace apto para ser utilizado en cajas de cambio, grupos cónicos diferenciales, tomas de fuerza, sistemas hidráulicos, frenos húmedos (sintetizados o compuestos) y embragues.*	**API GL-4, CAT TO-2** JOHN DEERE J20, MASSEY FERGUSONB M 1135, 1141, 1143, 1145, New Holland NH 024C/324B/410B/540B, JI CASE MAT 3505 (MS 1209), MS 1206, 1207, 1210, ZF TE-ML 03E, TE-ML 03F, TE-ML 05F, TE-ML 06K, CNH MAT 3525, 3526, FORD: ESN-M2C86-B, ESN-M2C86-C, ESN-M2C-134 A, B, C, D, GM ALLISON C-4, VCE WB101 FNMA-2-C-200, FNMA-2-C-201	Mineral lubricant *Lubricante mineral*
	Elite Tractor 20W30 UTTO	**Tractor transmissions** / *Transmisiones tractores* Universal synthetic lubricant for tractor transmissions (U.T.T.O.). Its formulation makes it suitable for use in gearboxes, conical differential groups, power take-offs, hydraulic systems, wet brakes (synthesized or compounded) and clutches. *Lubricante sintético universal para transmisiones de tractores (U.T.T.O). Su formulación le hace apto para ser utilizado en cajas de cambio, grupos cónicos diferenciales, tomas de fuerza, sistemas hidráulicos, frenos húmedos (sintetizados o compuestos) y embragues.*	**API GL-4 , CAT TO-2** JOHN DEERE J20C, MASSEY FERGUSONB M 1135, 1141, 1143, 1145. New Holland NH 024C/324B/410B/540B, JI CASE MAT 3505 (MS 1209), MS 1206, 1207, 1210, ZF TE-ML 03E, TE-ML 03F, TE-ML 05F, TE-ML 06K, CNH MAT 3525, 3526, FORD: ESN-M2C86-B, ESN-M2C86-C, ESN-M2C-134 A, B, C, D, VCE WB101	Synthetic lubricant *Lubricante sintético*

Elite Hydraulic

Hydraulic systems and controls / *Sistemas y mandos hidráulicos*

Lubricants specially designed for use in hydraulic circuits requiring fluids with anti-wear properties, resistance to oxidation, protection against corrosion and water separation. They provide excellent performance against temperature variation.

Lubricantes especialmente diseñados para su utilización en circuitos hidráulicos que requieran fluidos con propiedades antidesgaste, resistencia a la oxidación, protección contra la corrosión y separación de agua. Aportan un excelente comportamiento frente a la variación de temperaturas.

Available formats / *Formatos disponibles*

4L	5L	20L	25L	50L	204L	1000 L

	Products / *Producto*	Description / *Descripción*	Specifications / *Especificaciones*	Nature / *Naturaleza*
	Elite Hydraulic HLP 32	**Hydraulic systems and controls** / *Sistemas y mandos hidráulicos* High quality, microfiltered mineral hydraulic fluid, specially formulated to work in systems operating at high pressures. systems operating at high pressures. They are made with highly refined paraffinic oils to which the latest highly refined paraffinic oils to which the most modern additives have been incorporated. additives. *Fluido hidráulico, mineral microfiltrado, de alta calidad especialmente formulado para trabajar en sistemas que operen a elevadas presiones Están elaborados con aceites parafínicos altamente refinados a los que se les han incorporado los más modernos aditivos.*	**CLASIFICACIÓN DIN 51524 PARTE 2** ISO 6743-4 (HM) ISO VG 32	Mineral lubricant *Lubricante mineral*
	Elite Hydraulic HLP 46	**Hydraulic systems and controls** / *Sistemas y mandos hidráulicos* Hydraulic fluid, 100% mineral microfiltered, of high quality, specially formulated to work in systems operating at high pressures. They are made with highly refined paraffinic oils to which the most modern additives have been incorporated. *Fluido hidráulico, 100% mineral microfiltrado, de alta calidad especialmente formulado para trabajar en sistemas que operen a elevadas presiones Están elaborados con aceites parafínicos altamente refinados a los que se les han incorporado los más modernos aditivos*	**CLASIFICACIÓN DIN 51524 PARTE 2** ISO 6743-4 (HM) ISO VG 46	Mineral lubricant *Lubricante mineral*

	Products / *Producto*	Description / *Descripción*	Specifications / *Especificaciones*	Nature / *Naturaleza*
	Elite Hydraulic HLP 68	**Hydraulic systems and controls** / *Sistemas y mandos hidráulicos* Hydraulic fluid, 100% mineral microfiltered, of high quality, specially formulated to work in systems operating at high pressures. They are made with highly refined paraffinic oils to which the most modern additives have been incorporated. *Fluido hidráulico, 100% mineral microfiltrado, de alta calidad especialmente formulado para trabajar en sistemas que operen a elevadas presiones Están elaborados con aceites parafínicos altamente refinados a los que se les han incorporado los más modernos aditivos*	**CLASIFICACIÓN DIN 51524 PARTE 2** ISO 6743-4 (HM) ISO VG 68	Mineral lubricant *Lubricante mineral*
	Elite Hydraulic HLP 46 HV HLP 68 HV	**Hydraulic systems and controls** / *Sistemas y mandos hidráulicos* High quality microfiltered hydraulic fluids, specially formulated to work in systems operating at high pressures (HV). They are made with highly refined paraffinic oils to which the most modern additives have been added to achieve the best performance. *Fluidos hidráulicos microfiltrados de alta calidad, especialmente formulados para trabajar en sistemas que operen a elevadas presiones (HV). Están elaborados con aceites parafínicos altamente refinados a los que se les han incorporado los más modernos aditivos para conseguir el mejor rendimiento.*	**CLASIFICACIÓN DIN 51524/2/3 (HLP)** CINCINNATI MACHINE P-68, P-69, P-70, US Steel 127, 136 GM LS-2 , SAUER-SUNSTRAND, DENISON HF-0, HF-1, HF-2, EATON VICKERS I-286-S, M-2950-S	Mineral lubricant *Lubricante mineral*
	Elite Hydraulic HLP 32 EP HLP 46 EP HLP 68 EP	**Hydraulic systems and controls** / *Sistemas y mandos hidráulicos* Lubricants specially designed for hydraulic systems operating at high pressures and/or temperature conditions, requiring excellent EP and anti-wear characteristics. *Lubricantes especialmente diseñados para sistemas hidráulicos que funcionen a elevadas presiones y/o condiciones de temperatura, que requieran excelentes características EP y antidesgaste.*	**DIN 51524/2** **DIN 51517/2** DENISON HF 0,1,2 UD STEEL 136137 ISO 6743/4 HM	Mineral lubricant *Lubricante mineral*
	Elite Hydraulic HLP 46 Low HLP 68 Low	**Hydraulic systems and controls** / *Sistemas y mandos hidráulicos* Hydraulic fluids, high performance ashless for hydraulic systems, through its careful balancing of anti-wear agents and corrosion inhibitors can be used in various circulation systems such as hydraulic systems, gear systems and some compressors. *Fluidos hidráulicos, de alto desempeño sin cenizas para sistemas hidráulicos, a través de su cuidadoso balanceo de agentes anti-desgaste e inhibidores de corrosión se puede utilizar en diversos sistemas de circulación como sistemas hidráulicos, de engranes y algunos compresores.*	**DIN 51524, PARTE 1&2** DENISON HF-0 (T6H20C HYBRID PUMP TEST, DRY & WET), HF-1, HF-2, EATON VICKERS I-286-S, M-2950-S, AFNOR NFE 48603 (HM) U.S. STEEL 127, 136. CINCINNATI MCHINE P-68, P-69 AND P-70. GENERAL MOTORS LH-04-1, LH-06-1, LH-15-1.	Mineral lubricant *Lubricante mineral*

	Products / *Producto*	Description / *Descripción*	Specifications / *Especificaciones*	Nature / *Naturaleza*
	Elite Hydraulic HLP-D 46 HLP-D 68	**Hydraulic systems and controls** / *Sistemas y mandos hidráulicos* High performance hydraulic fluid, formulated with refined paraffinic bases, and a balanced selection of additives that allow multi-metal compatibility with "anti-rust, anti-corrosion, anti-foam and anti-wear" protection. Especially recommended for hydraulic systems susceptible to high water contamination, and for systems where it is necessary to keep the water emulsified with the oil. *Fluido hidráulico de alto desempeño, formulado con bases parafínica refinadas, y una selección equilibrada de aditivos que le permiten la compatibilidad multimetal con protección "antióxido, anticorrosión, antiespumante y anti-desgaste". Especialmente recomendado para sistemas hidráulicos susceptibles de sufrir gran contaminación con agua, y para sistemas en los que es necesario mantener el agua emulsionada con el aceite.*	**DIN 51524 HLPD**	Mineral lubricant *Lubricante mineral*
	Elite Hydraulic SAE 10	**Hydraulic systems and controls** / *Sistemas y mandos hidráulicos* High quality monograde hydraulic lubricant, designed to meet the requirements of the CARTERPILLAR TO-4 specification. Especially recommended for transmissions, torque converters, transfer cases and final drives. SAE 10 transmission fluid and can be used in public works machinery. *Lubricante hidráulico monogrado de alta calidad, diseñado para cumplir los requerimientos de la especificación CARTERPILLAR TO-4. Especialmente recomendado en transmisiones, convertidores de par, cajas de transferencia y mandos finales. El fluido SAE 10 para transmisión y se puede utilizar en maquinaria de obra pública.*	**API CF/CF-2** Caterpillar TO-4 Caterpillar TO-4M Caterpillar TO-2 Allison C-4 Komatsu Micro- Clutch	Mineral lubricant *Lubricante mineral*
	Elite Hydraulic SAE 30	**Hydraulic systems and controls** / *Sistemas y mandos hidráulicos* High quality monograde hydraulic lubricant, designed to meet the requirements of the CARTERPILLAR TO-4 specification. Especially recommended in transmissions, torque converters, transfer cases and final drives. SAE 30 transmission fluid and can be used in public works machinery. *Lubricante hidráulico monogrado de alta calidad, diseñado para cumplir los requerimientos de la especificación CARTERPILLAR TO-4. Especialmente recomendado en transmisiones, convertidores de par, cajas de transferencia y mandos finales. El fluido SAE 30 para transmisión y se puede utilizar en maquinaria de obra pública.*	**API CF/CF-2** Caterpillar TO-4 Caterpillar TO-4M Caterpillar TO-2 Allison C-4 Komatsu Micro- Clutch	Mineral lubricant *Lubricante mineral*
	Elite Hydraulic SAE 50	**Hydraulic systems and controls** / *Sistemas y mandos hidráulicos* High quality monograde hydraulic lubricant, designed to meet the requirements of the CARTERPILLAR TO-4 specification. Especially recommended in final drives, clutches, brakes, bevel gears and differentials. SAE 50 transmission fluid and can be used in public works machinery. *Lubricante hidráulico monogrado de alta calidad, diseñado para cumplir los requerimientos de la especificación CARTERPILLAR TO-4. Especialmente recomendado en transmisiones finales, embragues, frenos , engranajes cónicos y diferenciales. El fluido SAE 50 para transmisión y se puede utilizar en maquinaria de obra pública*	**API CF/CF-2** Caterpillar TO-4 Caterpillar TO-4M Caterpillar TO-2 Allison C-4 Komatsu KES 07.868.1	Mineral lubricant *Lubricante mineral*

GOODYEAR

DISCOVER OUR LUBRICANTS AND FIND THE ONE THAT BEST SUITS YOU

DESCUBRE NUESTROS LUBRICANTES Y ENCUENTRA EL QUE MÁS SE AJUSTE A TI

www.goodyearpower.com

Goodyear (and Winged Foot Design) and Blimp Design are trademarks of The Goodyear Tire & Rubber Company used under license by: Wise Global Market Corp. for Latin America, Ciudad de Panamá, Panamá | Clickerland S.L. for Europe, Plataforma Logística de Zaragoza (PLAZA) C/ Isla de Ischia, 2-4. 50197 Zaragoza, Spain. Copyright 2022 The Goodyear Tire & Rubber Company.